AB Kauno energija
Raudondvario pl. 84, 47179 Kaunas
Tel. Nr. (8 800) 11 011
el. p. info@kaunoenergija.lt

TERMOFIKACINIO VANDENS VAMZDYNŲ SIURBLINĖJE JONAVOS G. 276, KAUNE PAPRASTOJO REMONTO PROJEKTAS

TECHNINIS DARBO PROJEKTAS

BENDROJI DALIS
BD-01
LAIDA 0

2025 m.

STATYTOJO (UŽSAKOVO) PAVADINIMAS	AB KAUNO ENERGIJA
STATINIO PROJEKTO PAVADINIMAS	TERMOFIKACINIO VANDENS VAMZDYNŲ SIURBLINĖJE JONAVOS G. 276, KAUNE PAPRASTOJO REMONTO PROJEKTAS
STATINIO PROJEKTO NUMERIS	25083KAT
STATINIO PROJEKTO ETAPAS	TECHNINIS DARBO PROJEKTAS
STATINIO KATEGORIJA	YPATINGASIS STATINYS (01)
STATINIO (STATINIŲ) PAVADINIMAS	01 SIURBLINĖ
STATINIO PROJEKTO DALIS	BENDROJI DALIS
BYLOS (SEGTUVO) ŽYMUO	BD-01
BYLOS (SEGTUVO) LAIDOS ŽYMUO	0
BYLOS (SEGTUVO) IŠLEIDIMO DATA	2025-12-16

PROJEKTUOTOJAS	***KVALIFIKACIJĄ PATVIRTINANČIO DOKUMENTO NR.***	***PAREIGOS***	***VARDAS, PAVARDĖ***	***PARAŠAS***
UAB „Hidroterra“		Direktorius	Darius Kalesnykas	
UAB „Hidroterra“	[redacted]	PV	[redacted]	

2025 m.

UAB „Hidroterra“
Zietelos g. 3, 03160 Vilnius
Baltų pr. 40, 48196 Kaunas
info@hidroterra.lt, www.hidroterra.lt

STATINIO PROJEKTO SUDĖTIES ŽINIARAŠTIS

Eil. Nr.	Bylos (segtuvo) žymuo	Laida	Pavadinimas	Pastabos
1.	BD-01	0	Bendroji dalis	
2.	ŠT-01	0	Šilumos gamybos ir tiekimo dalis	
3.	SK-01	0	Konstrukcijų dalis	
4.	E-01	0	Elektrotechnikos dalis	
5.	PVA-01	0	Procesų valdymo ir automatizavimo dalis. Siurblinė	
6.	PVA-02	0	Procesų valdymo ir automatizacijos dalis. 04 kV skirstykla	
7.	KS-01	0	Skaičiuojamosios kainos nustatymo dalis	

BENDROSIOS DALIES BYLOS (SEGTUVO) BD-01
DOKUMENTŲ SUDĖTIES ŽINIARAŠTIS

Dokumento žymuo	Lapų sk.	Laida	Dokumento pavadinimas	Pastabos	Lapo Nr.
Tekstiniai dokumentai					
-	1	0	Titulinis lapas		1
-	1	0	Antraštinis lapas		2
25083KAT-01-TDP-BD-01.PSŽ-01	1	0	Statinio projekto sudėties žiniaraštis		3
25083KAT-01-TDP-BD-01.BSŽ-01	2	0	Bendrosios dalies bylos (segtuvo) dokumentų sudėties žiniaraštis		4
25083KAT-01-TDP-BD-01.BSR-01	1	0	Bendrieji statinio rodikliai		5
25083KAT-01-TDP-BD-01.BAR-01	17	0	Bendrasis aiškinamasis raštas		6-22
25083KAT-01-TDP-BD-01.BTS-01	12	0	Bendroji techninė specifikacija		23-34
Pridedami dokumentai					
Nr. 12	12	-	Techninė užduotis, statytojo techninės specifikacijos ir jų priedai	1 priedas	35-46
Nr. MAZ26-44517	3	-	AB „Energijos skirstymo operatorius“ prisijungimo sąlygos	2 priedas	47-49
-	1	-	Licencijuotos programinės įrangos sąrašas	3 priedas	50

BENDRIEJI STATINIŲ RODIKLIAI

Pavadinimas	Mato vienetas	Kiekis	Pastabos
I SKYRIUS SKLYPAS			
1. sklypo plotas	m^2	3580	nekeičiama
2. sklypo užstatymo plotas	m^2	3580	nekeičiama
3. sklypo užstatymo intensyvumas	%	-	
4. sklypo užstatymo tankis	%	-	
5. apželdintas sklypo plotas	%	-	
II SKYRIUS PASTATAS - SURBLINĖ			
1. Pastato paskirties rodikliai (gamybos, kitos planuojamos ūkinės veiklos, paslaugų apimtis, butų, vietų, lovų, bendras ir aptarnaujamų žmonių skaičius, kiti rodikliai).		-	
2. Pastato, kaip civilinių teisių objektų, rūšis:			
2.1. pagrindinis daiktas	vnt.	1	
2.2. priklausinys	vnt.	-	
3. Pastato bendrasis plotas.*	m^2	636.38	nekeičiama
4. Pastato naudingasis plotas. *	m^2	631.23	nekeičiama
5. Pastato tūris.*	m^3	8854	
6. Aukštų skaičius.*	vnt.	1	
7. Pastato aukštis. *	m	-	
8. Formuojamų atskirų kadastro objektų kiekis (pastatų ir patalpų)	vnt.	-	
9. Butų skaičius (gyvenamajame name), iš jų:	vnt.	-	
9.1. 1 kambario	vnt.	-	
9.2. 2 ir daugiau kambarių	vnt.	-	
9.3. butai, kuriuose insoliacijos laikas trumpesnis už minimalų reglamentuotą	vnt. ir buto Nr.	-	
10. Energinio naudingumo klasė		-	
11. Pastato (patalpų) akustinio komforto sąlygų klasė		-	
12. Statinio atsparumo ugniai laipsnis		-	
13. Kiti papildomi pastato rodikliai		-	

* Žvaigždute pažymėti rodikliai apskaičiuojami vadovaujantis Nekilnojamojo turto kadastrinių matavimų ir kadastro duomenų surinkimo taisyklėmis, kurias tvirtina Lietuvos Respublikos žemės ūkio ministras. Baigus statybą ir atlikus kadastrinius matavimus šie rodikliai gali turėti neesminių nukrypimų.

Statinio projekto vadovas [redacted] kval. at. nr. [redacted], 2025-12-16

(vardas, pavardė, parašas, kvalifikacijos atestato arba pažymos Nr., data)

BENDRASIS AIŠKINAMASIS RAŠTAS

TURINYS

1. BENDRI DUOMENYS 4

2. PROJEKTO RENGIMO PAGRINDINIAI DOKUMENTAI 4

3. OBJEKTO IR JO VIETOS APRAŠYMAS 7

3.1. Objekto aprašymas 7

3.2. Objekto statybos vieta 7

3.3. Statybos sklypo apibūdinimas (sklype esantys statiniai, inžineriniai tinklai ir įrenginiai, želdiniai, aplinkinis užstatymas) 8

3.4. Geologinės ir hidrogeologinės sąlygos 9

3.5. Higieninė ir ekologinė situacija 9

4. REKONSTRUOJAMŲ AR KAPITALIŠKAI REMONTUOJAMŲ STATINIŲ ESAMOS BŪKLĖS (TECHNOLOGIJOS, STATINIŲ, KONSTRUKCIJŲ, ĮRENGINIŲ, INŽINERINIŲ TINKLŲ, STATINIO INŽINERINIŲ SISTEMŲ) ĮVERTINIMAS 9

5. ESAMO STATINIO IR STATYBOS SKLYPO STATYBINIŲ TYRIMŲ APRAŠYMAS 9

6. PROJEKTUOJAMŲ OBJEKTŲ APRAŠYMAS. PAGRINDINĖS CHARAKTERISTIKOS, PASKIRTIS, PRODUKCIJA, PLANUOJAMOS ŪKINĖS VEIKLOS PROGRAMA 9

7. TECHNOLOGINIO PROCESO, TECHNOLOGINIŲ INŽINERINIŲ SISTEMŲ IR KITŲ SPRENDINIŲ PAGAL PROJEKTO DALIS APRAŠYMAS 10

7.1. Technologinis procesas ir technologinės inžinerinės sistemos 10

7.2. Kiti sprendiniai 10

7.2.1. Šilumos gamybos ir tiekimo sprendiniai 10

7.2.2. Konstrukcijų sprendiniai 10

7.2.3. Elektrotechnikos sprendiniai 10

7.2.4. Procesų valdymo ir automatizavimo sprendiniai 11

8. INŽINERINIŲ TINKLŲ APRAŠYMAS. ENERGETINIO APRŪPINIMO IR VANDENS ŠALTINIAI. ATSINAUJINANČIŲ ENERGIJOS IŠTEKLIŲ PANAUDOJIMO APIBŪDINIMAS 11

8.1. Inžinerinių tinklų aprašymas 11

8.2. Energetinio aprūpinimo ir vandens šaltiniai 11

8.3. Atsinaujinančių energijos išteklių panaudojimas 11

9. SUSISIEKIMO KOMUNIKACIJŲ IR STATYBOS SKLYPO SUSISIEKIMO KOMUNIKACIJŲ APRAŠYMAS. IŠORINIO IR VIDINIO TRANSPORTO JUDĖJIMO PRINCIPAI 11

0	2025-12-16	Rangovo parinkimui ir statybai
LAIDA	IŠLEIDIMO DATA	LAIDOS STATUSAS. KEITIMO PRIEŽASTIS (JEI TAIKOMA)

KVAL. PATV. DOK. NR.	Hidroterra			STATINIO PROJEKTO PAVADINIMAS: **Termofikacinio vandens vamzdynų siurblinėje Jonavos g. 276, Kaune paprastojo remonto projektas**
[redacted]	PV	[redacted]		STATINIO NUMERIS IR PAVADINIMAS: **01 Siurblinė**
				DOKUMENTO PAVADINIMAS: **Bendrasis aiškinamasis raštas** — LAIDA: 0
LT	STATYTOJAS IR (ARBA) UŽSAKOVAS: **AB ,,Kauno energija“**			DOKUMENTO ŽYMUO: **25083KAT-01-TDP-BD-01.BAR-01** — LAPAS: 1 — LAPŲ: 17

A4

10. INFORMACIJA APIE STATYBOS DARBŲ POVEIKĮ APLINKAI, GYVENTOJAMS IR KAIMYNINĖMS TERITORIJOMS 11

11. TERITORIJOS TVARKYMO IR APSAUGOS REIKALAVIMŲ APRAŠYMAS 12

11.1. Saugomos teritorijos tvarkymo ir apsaugos reikalavimai 12
11.2. Specialieji paveldosaugos reikalavimai 12
11.3. Aplinkos apsaugos, kultūros paveldo išsaugojimo, urbanistikos, gaisrinės, civilinės saugos priemonių sprendinių trumpas aprašymas 12
11.4. Teritorijos, kuriose taikomos specialiosios žemės naudojimo sąlygos 12
11.5. Projekte numatytų poveikį aplinkai mažinančių priemonių aprašymas 12

12. APSAUGINIŲ PRIEMONIŲ NUO SMURTO IR VANDALIZMO TRUMPAS APRAŠYMAS 12

13. UNIVERSALAUS DIZAINO, APLINKOS IR STATINIŲ PRITAIKYMO ASMENIMS SU NEGALIA PROJEKTINIŲ SPRENDINIŲ APRAŠYMAS 13

14. STATYBOS SKLYPE ESAMŲ PASTATŲ, INŽINERINIŲ TINKLŲ GRIOVIMAS, PERKĖLIMAS AR ATSTATYMAS 13

15. JEIGU NAGRINĖJAMI KELI STATINIO STATYBOS VARIANTAI, – JŲ ANALIZĖ, IŠVADOS IR REKOMENDUOJAMAS VARIANTAS 13

16. ATSINAUJINANČIŲ ENERGIJOS IŠTEKLIŲ PANAUDOJIMO APIBŪDINIMAS 13

17. PASTATO ENERGETINIO NAUDINGUMO ĮVERTINIMAS 13

18. DUOMENYS APIE PLANUOJAMĄ ŪKINĘ VEIKLĄ 13

18.1. Numatomi naudoti gamtiniai ištekliai 13
18.2. Galima tarša aplinkos komponentams 13
18.2.1. Vanduo 13
18.2.2. Oras 13
18.2.3. Dirvožemis 14
18.2.4. Žemės gelmės 14
18.2.5. Biologinė įvairovė 14
18.2.6. Kraštovaizdis 14
18.2.7. Paaiškinimas, kodėl nevertinamas planuojamos ūkinės veiklos poveikis kitiems aplinkos komponentams 14
18.3. Poveikio aplinkai šaltiniai 14
18.3.1. Cheminė tarša 14
18.3.2. Fizikinė tarša 14
18.3.3. Biologinė tarša 15
18.3.4. Planuojamas atliekų susidarymas 15
18.4. Aprūpinimas vandeniu ir nuotekų tvarkymas 16
18.5. Kurą deginančio įrenginio aprašymas 16
18.6. Aplinkos oro tarša (numatomų išmesti teršalų pavadinimai, orientacinis jų kiekis per metus), teršalų sklaidos skaičiavimo duomenys 16
18.7. Informacija, ar atliktas planuojamos ūkinės veiklos įgyvendinimo poveikio įsteigtoms ar potencialioms „Natura 2000“ teritorijoms reikšmingumo nustatymas 16
18.8. Informacija, ar atliktas planuojamos ūkinės veiklos poveikio aplinkai vertinimas 16

19. DUOMENYS APIE NUMATOMAS ĮRENGTI ELEKTROMOBILIŲ ĮKROVIMO PRIEIGAS 16

20. DUOMENYS APIE STATINIO ATITIKTĮ VISUOMENĖS SVEIKATOS SAUGOS TEISĖS AKTŲ REIKALAVIMAMS 17

21. DUOMENYS APIE CHEMINIŲ MEDŽIAGŲ (TERŠALŲ), NEJONIZUOJANČIOSIOS SPINDULIUOTĖS, TRIUKŠMO, INFRAGARSO IR ŽEMO DAŽNIO GARSŲ, ŽMOGAUS KŪNĄ VEIKIANČIŲ VIBRACIJOS LYGIŲ, MIKROKLIMATO, APŠVIETOS IR KITUS NEIGIAMĄ POVEIKĮ GYVENAMAJAI IR VISUOMENINEI APLINKAI

KELIANČIUS VEIKSNIUS, KURIŲ LABORATORINIAI MATAVIMAI ATLIEKAMI STATYBOS UŽBAIGIMO PROCEDŪROS ETAPE 17

22. PRAŠYMO IŠDUOTI STATYBĄ LEIDŽIANTĮ DOKUMENTĄ REGISTRACIJOS IS „INFOSTATYBA“ NUMERIS IR DATA, NUORODA Į PROJEKTINIUS PASIŪLYMUS, PASKELBTUS IS „INFOSTATYBA“ 17

23. STATINIO GAISRINĖS SAUGOS APRAŠYMAS 17

24. TERITORIJŲ PLANAVIMO DOKUMENTO REGISTRACIJOS NUMERIS IR DATA ARBA NUORODA Į TERITORIJŲ PLANAVIMO DOKUMENTĄ TPDRIS 17

1. BENDRI DUOMENYS

Statytojas	AB Kauno energija Raudondvario pl. 84, 47179 Kaunas
Statinio statybos vieta	Jonavos g. 276, Kaunas
Statinio statybos rūšis	Paprastasis remontas
Statinio kategorija	Ypatingasis statinys
Statinio paskirtis	Gamybos, pramonės
Projektuojami statiniai	01 Siurblinė

2. PROJEKTO RENGIMO PAGRINDINIAI DOKUMENTAI

Statinio projektas parengtas vadovaujantis projekto rengimo dokumentais, normatyviniais statybos techniniais dokumentais, parengta ir pasirašyta projektavimo technine užduotimi (priedas nr.1).

Pagrindiniai normatyviniai dokumentai:

Eil. Nr.	Žymėjimas	Pavadinimas
ĮSTATYMAI		
1.1	1995 m. gruodžio 12 d. Nr. I-1120 (aktuali redakcija)	Lietuvos Respublikos teritorijų planavimo įstatymas
1.2	1996 m. kovo 19 d. Nr. I-1240 (aktuali redakcija)	Lietuvos Respublikos statybos įstatymas
1.3	1994 m. balandžio 26 d. Nr. I-446 (aktuali redakcija)	Lietuvos Respublikos žemės įstatymas
1.4	2017 m. gegužės 2 d. Nr. XIII-327 (aktuali redakcija)	Lietuvos Respublikos viešųjų pirkimų įstatymas
1.5	1998 m. birželio 16 d. Nr. VIII-787 (aktuali redakcija)	Lietuvos Respublikos atliekų tvarkymo įstatymas
1.6	1997 m. lapkričio 20 d. Nr. VIII-529 (aktuali redakcija)	Lietuvos Respublikos aplinkos monitoringo įstatymas
1.7	1996 m. rugpjūčio 15 d. Nr. I-1495 (aktuali redakcija)	Lietuvos Respublikos planuojamos ūkinės veiklos poveikio aplinkai vertinimo įstatymas
1.8	1992 m. sausio 21 d. Nr. I-2223 (aktuali redakcija)	Lietuvos Respublikos aplinkos apsaugos įstatymas
1.9	2003 m. liepos 1 d. Nr. IX-1672 (aktuali redakcija)	Lietuvos Respublikos darbuotojų saugos ir sveikatos įstatymas
1.10	1995 m. gegužės 11 d. Nr. I-891 (aktuali redakcija)	Lietuvos Respublikos kelių įstatymas
1.11	2001 m. birželio 28 d. Nr. IX-415 (aktuali redakcija)	Lietuvos Respublikos geodezijos ir kartografijos įstatymas
1.12	2000 m. spalio 12 d. Nr. VIII-2043 (aktuali redakcija)	Lietuvos Respublikos saugaus eismo automobilių kelių įstatymas

1.13	1995 m. liepos 5 d. Nr. I-1034 (aktuali redakcija)	Lietuvos Respublikos žemės gelmių įstatymas
1.14	2007 m. birželio 28 d. Nr. X-1241 (aktuali redakcija)	Lietuvos Respublikos želdynų įstatymas
1.15	1994 m. balandžio 26 d. Nr. I-446 (aktuali redakcija)	Lietuvos Respublikos žemės įstatymas
TERITORIJŲ PLANAVIMAS		
2.1	2019 m. birželio 6 d. Nr. XIII-2166 (aktuali redakcija)	Specialiųjų žemės naudojimo sąlygų įstatymas
TYRINĖJIMAI		
3.1	GKTR 2.11.02:2000	Sutartiniai topografinių planų M 1:500,1:1000, 1:2000 ir 1:5000 ženklai
3.2	STR 1.04.02:2011 (aktuali redakcija)	Inžineriniai geologiniai ir geotechniniai tyrimai
3.3	GKTR 2.08.01:2000	Statybiniai inžineriniai geodeziniai tyrinėjimai
APLINKOS MONITORINGAS IR POVEIKIO APLINKAI VERTINIMAS		
4.1	2005 m. gruodžio 30 d. Nr. D1-665 (aktuali redakcija)	Planuojamos ūkinės veiklos atrankos metodiniai nurodymai
PROJEKTO RENGIMAS		
5.1	STR 1.04.04:2017 (aktuali redakcija)	Statinio projektavimas, projekto ekspertizė
5.2	STR 1.01.03:2017 (aktuali redakcija)	Statinių klasifikavimas
5.3	STR 1.01.08:2002 (aktuali redakcija)	Statinio statybos rūšys
5.4	STR 1.05.01:2017 (aktuali redakcija)	Statybą leidžiantys dokumentai. Statybos užbaigimas. Statybos sustabdymas. Savavališkos statybos padarinių šalinimas. Statybos pagal neteisėtai išduotą statybą leidžiantį dokumentą padarinių šalinimas
5.5	STR 1.06.01:2016 (aktuali redakcija)	Statybos darbai, Statinio statybos priežiūra
5.6	STR 2.02.02:2004 (aktuali redakcija)	Visuomeninės paskirties statiniai
5.7	STR 2.03.01:2019	Statinių prieinamumas
BENDRIEJI TECHNINIAI REIKALAVIMAI		
6.1	STR 2.01.01(1):2005	Esminiai statinio reikalavimai. Mechaninis patvarumas ir pastovumas
6.2	STR 2.01.01(2):1999 (aktuali redakcija)	Esminiai statinio reikalavimai. Gaisrinė sauga
6.3	STR 2.01.01(3):1999 (aktuali redakcija)	Esminiai statinio reikalavimai. Higiena, sveikata, aplinkos apsauga
6.4	STR 2.01.01(4):2008	Esminiai statinio reikalavimai. Naudojimo sauga
6.5	STR 2.01.01(5):2008	Esminiai statinio reikalavimai. Apsauga nuo triukšmo
6.6	STR 2.01.01(6):2008	Esminiai statinio reikalavimai. Energijos taupymas ir šilumos

		išsaugojimas
6.7	STR 2.04.01:2018 (aktuali redakcija)	Pastatų atitvaros. sienos, stogai, langai ir išorinės įėjimo durys
6.8	STR 1.01.04:2015 (aktuali redakcija)	Statybos produktų, neturinčių darniųjų techninių specifikacijų, eksploatacinių savybių pastovumo vertinimas, tikrinimas ir deklaravimas. Bandymų laboratorijų ir sertifikavimo įstaigų paskyrimas. Nacionaliniai techniniai įvertinimai ir techninio vertinimo įstaigų paskyrimas ir paskelbimas
6.9	STR 2.06.04:2014 (aktuali redakcija)	Gatvės ir vietinės reikšmės keliai. Bendrieji reikalavimai
6.10	2010 m. gruodžio 7 d. Nr. 1-338 (aktuali redakcija)	Gaisrinės saugos pagrindiniai reikalavimai
ATLIEKŲ TVARKYMAS		
7.1	2002 m. gruodžio 31 d. Nr. 699 (aktuali redakcija)	Įsakymas dėl atliekų deginimo aplinkosauginių reikalavimų patvirtinimo
7.2	1999 m. liepos 14 d. Nr. 217 (aktuali redakcija)	Atliekų tvarkymo taisyklės
7.3	2006 m. gruodžio 29 d. Nr. D1-637 (aktuali redakcija)	Statybinių atliekų tvarkymo taisyklės
SUSISIEKIMAS		
8.1	2012 m. sausio 31 d. Nr. 3-83 (aktuali redakcija)	Kelių ženklų įrengimo ir vertikaliojo ženklinimo taisyklė
8.2	KPT SDK 19 (aktuali redakcija)	Automobilių kelių standartizuotų dangų konstrukcijų projektavimo taisyklės
8.3	R ISEP 10 (aktuali redakcija)	Inžinerinių saugaus eismo priemonių projektavimo ir naudojimo rekomendacijos
NUOTEKŲ TVARKYMAS		
9.1	2006 m. gegužės 17 d. Nr. D1-236 (aktuali redakcija)	Nuotekų tvarkymo reglamentas
9.2	2007 m. balandžio 2 d. Nr. D1-193 (aktuali redakcija)	Paviršinių nuotekų tvarkymo reglamentas
ELEKTROTECHNIKA		
10.1	2010 m. kovo 29 d. Nr. 1-93 (aktuali redakcija)	Elektros tinklų apsaugos taisyklės
10.2	2010 m. vasario 11 d. Nr. 1-38 (aktuali redakcija)	Elektros energijos tiekimo ir naudojimo taisyklės
10.3	2016 m. rugsėjo 13 d. Nr. 1-245	Elektros tinklų statybos rūšių ir elektros įrenginių įrengimo darbų rūšių aprašas
10.4	2010 m. kovo 30 d. Nr. 1-100 (aktuali redakcija)	Saugos eksploatuojant elektros įrenginius taisyklės
HIGIENOS NORMOS		
11.1	HN 23:2011 (aktuali redakcija)	Cheminių medžiagų profesinio poveikio ribiniai dydžiai. Matavimo ir poveikio vertinimo bendrieji reikalavimai
11.2	HN 35:2007 (aktuali redakcija)	Didžiausia leidžiama cheminių medžiagų (teršalų) koncentracija gyvenamosios aplinkos ore

11.3	HN 36:2009 (aktuali redakcija)	Draudžiamos ir ribojamos medžiagos
11.4	HN 121:2010 (aktuali redakcija)	Kvapo koncentracijos ribinė vertė gyvenamosios aplinkos ore
11.5	HN 33:2011 (aktuali redakcija)	Triukšmo ribiniai dydžiai gyvenamuosiuose ir visuomeninės paskirties pastatuose bei jų aplinkoje
11.6	HN 24:2003 (aktuali redakcija)	Geriamojo vandens saugos ir kokybės reikalavimai
11.7	HN 42:2009	Gyvenamųjų ir visuomeninių pastatų patalpų mikroklimatas
STANDARTAI		
12.1	LST 1516:2015	Statinio projektas. Bendrieji įforminimo reikalavimai
12.2	LST 1569:2012	Statinio projektas. Lauko inžinerinių tinklų grafiniai ženklai
12.3	LST EN 206:2014	Betonas. Specifikacija, eksploatacinės savybės, gamyba ir atitiktis
12.4	LST EN 12899:2008	Nuolatiniai vertikalieji kelio ženklai. 1 dalis. Nuolatiniai ženklai
REGLAMENTAI		
13	Nr. 305/2011	Europos Parlamento ir Tarybos reglamentas (ES)
NUTARIMAI, NUOSTATAI, REKOMENDACIJOS		
14.1	1995 m. rugpjūčio 14 d. Nr. 1116	Dėl pažeistos žemės rekultivavimo ir derlingojo dirvožemio sluoksnio išsaugojimo
14.2	RSN 156-94 (aktuali redakcija)	Statybinė klimatologija
14.3	1998 m. gegužės 5 d. Nr. 85/233 (aktuali redakcija)	Darboviečių įrengimo bendrieji nuostatai
14.4	2008 m. sausio 15 d. Nr. A1-22/D1-34 (aktuali redakcija)	Darboviečių įrengimo statybvietėje nuostatai

3. OBJEKTO IR JO VIETOS APRAŠYMAS

3.1. OBJEKTO APRAŠYMAS

Remontuojamai termofikacinio vandens vamzdynai siurblinėje, objektas adresu Jonavos g. 276, Kaunas. Šios siurblinės paskirtis - užtikrinti reikiamų parametrų ir reikiamo kiekio termofikacinio vandens tiekimą iš „Pergalės“, „Šilko“ ir „Inkaro“ katilinių per 5T Jonavos g. šilumos tiekimo tinklų magistralę į Kauno miesto Šilainių, Dainavos ir Eigulių mikrorajonus. Siurblinei dirbant reversiniu būdu – užtikrinti Kauno miesto Centro, Vilijampolės ir Šilainių mikrorajonams reikiamų parametrų ir reikiamo kiekio termofikacinio vandens tiekimą.

3.2. OBJEKTO STATYBOS VIETA

Objektas yra adresu Jonavos g. 276, Kaunas.

Žemės sklypas šiaurėje ir pietuose ribojasi su užstatytais sklypais, rytuose ribojasi su mišku, vakaruose su Jonavos g.



1 pav. Statomo objekto žemės sklypo vieta

3.3. STATYBOS SKLYPO APIBŪDINIMAS (SKLYPE ESANTYS STATINIAI, INŽINERINIAI TINKLAI IR ĮRENGINIAI, ŽELDINIAI, APLINKINIS UŽSTATYMAS)

Žemės sklypas (Nr. 4400-4971-7146) Jonavos g. 276, Kaunas, kurio nuosavybės teisė priklauso Lietuvos respublikai a.k. 111105555, valstybinės žemės patikėjimo teisė – Kauno miesto savivaldybė a.k. 111106319, sudaryta nuomos sutartis AB „Kauno energija a.k. 235014830. Sklypo kadastrinis Nr. 1901/0057:50 Kauno m. k.v.

Žemės sklypų pagrindinė naudojimo paskirtis – kita, susisiekimo ir inžinerinių tinklų koridorių teritorijos, komercinės paskirties objektų teritorijos. Žemės sklypo plotas – 0,3580 ha.

Žemės sklype yra šie servitutai:

1) Kelio servitutas - teisė važiuoti transporto priemonėmis (tarnaujantis) – 0.0364 ha;
2) Kiti servitutai (tarnaujantis) – 0.0011 ha;
3) Kiti servitutai (viešpataujantis) – 0.0007 ha;
4) Kiti servitutai (tarnaujantis) – 0.0364 ha;
5) Kelio servitutas - teisė važiuoti transporto priemonėmis, naudotis pėsčiųjų taku, varyti galvijus (tarnaujantis) – 0.0246 ha;
6) Kiti servitutai (tarnaujantis) – 0.0246 ha.

Sklype esantys statiniai:

- Pastatas – Garažas (unik. daik. Nr. 1998-5003-6045), kurio pagrindinė naudojimo paskirtis Garažų. Žymėjimas plane 2G1p;
- Pastatas – Transformatorinė (unik. daik. Nr. 1998-5003-6056), kurio pagrindinė naudojimo paskirtis Gamybos, pramonės. Žymėjimas plane 3P1p;

- Pastatas – Siurblinė (unik. daik. Nr. 1998-5003-6034), kurio pagrindinė naudojimo paskirtis Gamybos, pramonės. Žymėjimas plane 1P1bp;
- Kiti inžineriniai statiniai (unik. daik. Nr. 4400-6329-4046);
- Kiti inžineriniai statiniai (unik. daik. Nr. 4400-6400-2700);
- Kiti inžineriniai statiniai (unik. daik. Nr. 4400-6400-2711);
- Kiti inžineriniai statiniai (unik. daik. Nr. 4400-6400-2722);
- Kiti inžineriniai statiniai – Aikštelė (unik. daik. Nr. 4400-4979-3117). Žymėjimas plane b1;
- Kiti inžineriniai statiniai – Šaligatvis (unik. daik. Nr. 4400-4979-3128). Žymėjimas plane b2;
- Kiti inžineriniai statiniai – Tvora (unik. daik. Nr. 4400-4979-3160). Žymėjimas plane t1;
- Kiti inžineriniai statiniai – Tvora (unik. daik. Nr. 4400-4979-3158). Žymėjimas plane t2;
- Kiti inžineriniai statiniai – Šuliniai (unik. daik. Nr. 4400-3101-7020). Žymėjimas plane R1; R2; R3; R4; R5; R6; R7; R8; R9; R10; R11.

3.4. GEOLOGINĖS IR HIDROGEOLOGINĖS SĄLYGOS

Sklypo inžinerinių geologinių tyrinėjimų ataskaitos statytojas nepateikė.

3.5. HIGIENINĖ IR EKOLOGINĖ SITUACIJA

Sklypo higieninė ir ekologinė situacija yra gera.

4. REKONSTRUOJAMŲ AR KAPITALIŠKAI REMONTUOJAMŲ STATINIŲ ESAMOS BŪKLĖS (TECHNOLOGIJOS, STATINIŲ, KONSTRUKCIJŲ, ĮRENGINIŲ, INŽINERINIŲ TINKLŲ, STATINIO INŽINERINIŲ SISTEMŲ) ĮVERTINIMAS

Remontuojamų statinių esamos būklės įvertinimas pateikiamas AB „Kauno energija“ techninėje specifikacijoje.

5. ESAMO STATINIO IR STATYBOS SKLYPO STATYBINIŲ TYRIMŲ APRAŠYMAS

Esamo statinio ir statybos sklypo statybiniai tyrimai šiuo projektu neatliekami.

6. PROJEKTUOJAMŲ OBJEKTŲ APRAŠYMAS. PAGRINDINĖS CHARAKTERISTIKOS, PASKIRTIS, PRODUKCIJA, PLANUOJAMOS ŪKINĖS VEIKLOS PROGRAMA

Statybos projekte projektuojamų objektų sąrašas pateikiamas lentelėje apačioje.

1 lentelė. Projektuojamų objektų charakteristika

Eil. Nr.	Žymėjimas plane	Pavadinimas	Statinio kategorija	Statinio paskirtis	Statinio statybos rūšis
1.	01	Siurblinė	Ypatingasis statinys	Gamybos, pramonės	Paprastasis remontas

7. TECHNOLOGINIO PROCESO, TECHNOLOGINIŲ INŽINERINIŲ SISTEMŲ IR KITŲ SPRENDINIŲ PAGAL PROJEKTO DALIS APRAŠYMAS

7.1. TECHNOLOGINIS PROCESAS IR TECHNOLOGINĖS INŽINERINĖS SISTEMOS

Šios siurblinės paskirtis - užtikrinti reikiamų parametrų ir reikiamo kiekio termofikacinio vandens tiekimą iš „Pergalės“, „Šilko“ ir „Inkaro“ katilinių per 5T Jonavos g. šilumos tiekimo tinklų magistralę į Kauno miesto Šilainių, Dainavos ir Eigulių mikrorajonus. Siurblinei dirbant reversiniu būdu – užtikrinti Kauno miesto Centro, Vilijampolės ir Šilainių mikrorajonams reikiamų parametrų ir reikiamo kiekio termofikacinio vandens tiekimą.

Siurblinės darbas vykdomas be nuolatinio aptarnaujančio personalo. Personalo kiekis po paprastojo remonto darbų nesikeis.

7.2. KITI SPRENDINIAI

7.2.1. Šilumos gamybos ir tiekimo sprendiniai

Suprojektuoti du nauji tinklo siurbliai su aprišamąja armatūra, matavimo prietaisais, vamzdynais ir fasoninėmis dalimis demontuojamų siurblių Nr.2 ir Nr.5 vietose. Permetė siurbliams su dviem uždaromosiomis sklendėmis (S-32 ir S-34) sujungiant T4 ir T2 linijas. Naujos uždaromosios sklendės (S-20 ir S-22) prie RY-3 vožtuvo, nauja uždaromoji sklendė (S-7) prie atkirtos vožtuvo. Nauja RY-4 vožtuvo linija su aprišamąja armatūra, matavimo prietaisais, vamzdynais ir fasoninėmis dalimis, lygiagrečiai RY-3 vožtuvui. Nauja nekomercinė šilumos apskaita (SK-3) ant T6 linijos. Nauji vietinio ir nuotolinio matavimo prietaisai ant T1, T2, T3, T4, T5 ir T6 linijų. Numatytas esamų rankinių sklendžių elektrifikavimas (S-9, S-13, S-19, S-31, S-33, S-77).

7.2.2. Konstrukcijų sprendiniai

Projektuojamos atramos.

Esamos aikštelės korektūrą atlikti panaudojant esamos aikštelės profilius.

Projektuojami rėmai skydams.

Detalesnė informacija pateikiama projekto SK-01 dalyje.

7.2.3. Elektrotechnikos sprendiniai

Elektros tiekimo patikimumo kategorija II. Esamas elektros galingumas mažinamas: 10/0,4kV transformatorinės 0,4kV skirstomajame punkte SP-205 iš keturių esamų įvadų du naikinami, esami du įvadai lieka. Esami įvadai šynomis nuo transformatorių 2x1000kVA T-1 ir T-2. Esami 0,4kV elektros paskirstymo skydai išmontuojami, vietoje jų sumontuojami nauji dviejų sekcijų paskirstymo skydai su sekcijiniu jungikliu.

Elektros paskirstymui elektros skydinėje numatoma įrengti įvadinį elektros paskirstymo skydą SP-205 iš kurio elektros energija paskirstoma į kitus didelės galios technologinius įrengimus, apšvietimo ir jėgos paskirstymo skydus ir svarbiems elektros įrengimams. Skyde numatoma įrengti automatinius jungiklius, elektros paskirstymui, apsaugas nuo viršįtampių „B+C“, įvadinius automatinius jungiklius 1000A su automatiniu rezervinio įvado įjungimu (ARĮ). Esama elektros instaliacija išmontuojama, vietoje jos sumontuojami nauja. Siurblinės patalpoje numatoma įrengti naują elektros paskirstymo skydą PP-1 jėgai. Operatorinės patalpai numatoma įrengti naują paskirstymo skydą PP-2. Siurblinėje numatoma įrengti apšvietimo skydelį. Skydai įrengiami su dviem įvadais iš SP-205 ir įvado rankiniu perjungikliu. Esami du siurbliai išmontuojami, du keičiami naujais. Kabelius numatoma keisti naujais. Esamų siurblių, kurie lieka nekeičiami dažnio keitikliai ir valdymo įranga lieka esami.

Projekte numatyta esamas apšvietimo sistemas išmontuoti ir sumontuoti naujas. Projektuojamas bendras darbinis ir avarinis (evakuacinis) apšvietimas. Avariniam apšvietimui numatoma įrengti autonomiškus su baterijomis avarinius šviestuvus. Pastato bendram apšvietimui numatoma naudoti LED šviestuvus ir LED prožektorius. Apšvietimo intensyvumas priimtas pagal patalpų paskirtį. Apšvietimo valdymas numatomas jungikliais įrengtais ties įėjimais į patalpą bei būvio jutikliais. Teritorijos, apšvietimas valdomas atskirų foto relių pagalba ir iš budinčiojo patalpos.

Įrengimų el. įžeminimui numatoma naudoti esamus įžeminimo įrenginius kurių varža turi būti ne daugiau nei 10 Ω.

Detalesnė informacija pateikiama projekto E-01 dalyje.

7.2.4. Procesų valdymo ir automatizavimo sprendiniai

Numatomas esamos automatikos valdymo infrastruktūros demontavimas bei naujos siurblinės valdymo sistemos instaliavimas. Sistemos valdymo algoritmų formavimas bei valdiklių programavimas, pagal užsakovo išaiškinimą, nėra šio projekto apimtyje. Valdymo spintoje AVS-1, numatomas tinklo komutatorius, per kurį informacija apie technologijos veikimą bus perduodama į ryšių komutacinę spintą RS-1, o iš jos į centrinę Kauno energija SCADA sistemą.

Numatoma nauja mTSPĮ spinta bei ryšių kabeliai iš SP-205 0,4 kV skirstyklos ir į RS-1 ryšių spintą.

8. INŽINERINIŲ TINKLŲ APRAŠYMAS. ENERGETINIO APRŪPINIMO IR VANDENS ŠALTINIAI. ATSINAUJINANČIŲ ENERGIJOS IŠTEKLIŲ PANAUDOJIMO APIBŪDINIMAS

8.1. INŽINERINIŲ TINKLŲ APRAŠYMAS

Inžineriniai tinklai šio projekto apimtyje nėra projektuojami.

8.2. ENERGETINIO APRŪPINIMO IR VANDENS ŠALTINIAI

Elektros tiekimo patikimumo kategorija II. Esamas elektros galingumas mažinamas: 10/0,4kV transformatorinės 0,4kV skirstomajame punkte SP-205 iš keturių esamų įvadų du naikinami, esami du įvadai lieka. Esami įvadai šynomis nuo transformatorių 2x1000kVA T-1 ir T-2.

Vandens tiekimas šiuo projektu nenumatomas.

8.3. ATSINAUJINANČIŲ ENERGIJOS IŠTEKLIŲ PANAUDOJIMAS

Atsinaujinančių energijos išteklių projektavimas šiuo projektu nenumatomas. Esama saulės elektrinė lieka, prijungiama prie naujai projektuojamo ĮPS.

9. SUSISIEKIMO KOMUNIKACIJŲ IR STATYBOS SKLYPO SUSISIEKIMO KOMUNIKACIJŲ APRAŠYMAS. IŠORINIO IR VIDINIO TRANSPORTO JUDĖJIMO PRINCIPAI

Išorinio ir vidinio transporto judėjimo sprendimai bei įėjimai į pastatą lieka esami.

10. INFORMACIJA APIE STATYBOS DARBŲ POVEIKĮ APLINKAI, GYVENTOJAMS IR KAIMYNINĖMS TERITORIJOMS

Remonto darbų metu galimas trumpalaikis neigiamas poveikis aplinkai dėl vykdomų darbų. Statybos metu statybos teritorijoje pavojingos darbų zonos aptveriamos. Statybinės medžiagos sandėliuojamos statybvietės zonoje. Priėjimai ir privažiavimai nebus uždaryti. Kaimyninių sklypų inžineriniai tinklai nebus paliesti. Rangovo

naudojami keliai ir įvažiavimai už statybos aikštelės ribų, turi būti prižiūrimi, pastoviai remontuojami. Esant poreikiui, statybos metu statybos aikštelėse pastatomi laikini konteineriai, nestatybinių ir statybinių atliekų rinkimui ir išvežimui. Darbai vykdomi su tvarkingais mechanizmais. Reikalavimai mechanizmų keliamam triukšmui nurodyti STR 2.01.08:2003. Šiame objekte nenumatytas gamybinės, ūkinės ar kitokios veiklos ribojimas ar sustabdymas statybvietėje ar inžineriniuose tinkluose kurie yra šalia ar kerta statybvietę. Taip pat nenumatoma laikinai uždaryti autotransporto eismą keliuose ar gatvėse.

11. TERITORIJOS TVARKYMO IR APSAUGOS REIKALAVIMŲ APRAŠYMAS

11.1. SAUGOMOS TERITORIJOS TVARKYMO IR APSAUGOS REIKALAVIMAI

Projektuojamo objekto sklypas nepatenka į saugomų teritorijų ribas bei su jomis nesiriboja.

11.2. SPECIALIEJI PAVELDOSAUGOS REIKALAVIMAI

Projektuojamam objektui nenustatyti specialieji paveldosauginiai reikalavimai.

11.3. APLINKOS APSAUGOS, KULTŪROS PAVELDO IŠSAUGOJIMO, URBANISTIKOS, GAISRINĖS, CIVILINĖS SAUGOS PRIEMONIŲ SPRENDINIŲ TRUMPAS APRAŠYMAS

Projektuojamo objekto sklypas nepatenka į saugomas ar „NATURA 2000“ teritorijas bei su jomis nesiriboja. Sklype nėra į saugomų rūšių sąrašus įrašytų gyvūnų ir augalinių rūšių.

Sklypas nepatenka į kultūros paveldo objektų ar jų apsaugos zonų ribas.

11.4. TERITORIJOS, KURIOSE TAIKOMOS SPECIALIOSIOS ŽEMĖS NAUDOJIMO SĄLYGOS

Žemės sklypui yra taikomos šios neįregistruotos Nekilojamo turto registre specialiosios žemės naudojimo sąlygos:

1) Vandens tiekimo ir nuotekų, paviršinių nuotekų tvarkymo infrastruktūros apsaugos zonos (III skyrius, dešimtasis skirsnis) – 0,1858 ha;
2) Šilumos perdavimo tinklų apsaugos zonos (III skyrius, dvyliktasis skirsnis) – 0,0509 ha;
3) Elektros tinklų apsaugos zonos (III skyrius, ketvirtasis skirsnis) – 0,0857 ha.

Žemės sklypui yra taikomos šios įregistruotos specialiosios žemės naudojimo sąlygos:

1) Elektros tinklų apsaugos zonos (III skyrius, ketvirtasis skirsnis);
2) Šilumos perdavimo tinklų apsaugos zonos (III skyrius, dvyliktasis skirsnis);
3) Vandens tiekimo ir nuotekų, paviršinių nuotekų tvarkymo infrastruktūros apsaugos zonos (III skyrius, dešimtasis skirsnis);
4) Potvynių grėsmės teritorijos (VI skyrius, dešimtasis skirsnis).

11.5. PROJEKTE NUMATYTŲ POVEIKĮ APLINKAI MAŽINANČIŲ PRIEMONIŲ APRAŠYMAS

Projekte nenumatytos poveikį aplinkai mažinančios priemonės.

12. APSAUGINIŲ PRIEMONIŲ NUO SMURTO IR VANDALIZMO TRUMPAS APRAŠYMAS

Šiuo projektu nenumatomos apsauginės priemonės nuo smurto ir vandalizmo.

13. UNIVERSALAUS DIZAINO, APLINKOS IR STATINIŲ PRITAIKYMO ASMENIMS SU NEGALIA PROJEKTINIŲ SPRENDINIŲ APRAŠYMAS

Pastatas dėl savo specifinės paskirties, nepriklauso statiniams, kurie turi būti pritaikomi specialiems neįgaliųjų poreikiams.

14. STATYBOS SKLYPE ESAMŲ PASTATŲ, INŽINERINIŲ TINKLŲ GRIOVIMAS, PERKĖLIMAS AR ATSTATYMAS

Numatomas statybos sklype esamo statinio paprastasis remontas.

Demontuojami termofikacinio vandens siurbliai Nr. 1; Nr. 2; Nr. 4; Nr. 5 bei jų aprišamoji armatūra, vamzdynai ir fasoninės dalis, iki kolektoriaus įsikirtimų įrengiant sferines akles, bei šalto vandens aprišamąją armatūra, vamzdynai ir fasoninės dalys.

Demontuojamos senos sklendės S-7, S-20 ir S-22, reguliatorius RY-2. Taip pat pagrindiniai parodomieji prietaisai.

Demontuojamas sena siurblinės patalpų šildymo sistema. Sistemoje esantis vandeninis kaloriferis, kolektoriai, aprišamoji armatūra, vamzdynas ir fasoninės dalys. Demontavimas užbaigiamas kolektorių įsikirtimų vietose, pakeičiant esamas sklendes S-27 ir S-70 naujomis, bei jų galuose įrengiant sferines akles.

15. JEIGU NAGRINĖJAMI KELI STATINIO STATYBOS VARIANTAI, – JŲ ANALIZĖ, IŠVADOS IR REKOMENDUOJAMAS VARIANTAS

Keli statinio statybos variantai šiuo projektu nėra nagrinėjami.

16. ATSINAUJINANČIŲ ENERGIJOS IŠTEKLIŲ PANAUDOJIMO APIBŪDINIMAS

Atsinaujinančių energijos išteklių panaudojimas šiuo projektu nenumatomas. Esama saulės elektrinė lieka, prijungiama prie naujai projektuojamo ĮPS.

17. PASTATO ENERGETINIO NAUDINGUMO ĮVERTINIMAS

Projektuojamas statinys energetiniu požiūriu neklasifikuojamas.

18. DUOMENYS APIE PLANUOJAMĄ ŪKINĘ VEIKLĄ

18.1. NUMATOMI NAUDOTI GAMTINIAI IŠTEKLIAI

Statybos/įgyvendinimo ir eksploatacijos metu yra numatomi naudoti šie gamtiniai ištekliai: gėlas vanduo, gamtinės dujos, smėlis, žvyras.

18.2. GALIMA TARŠA APLINKOS KOMPONENTAMS

18.2.1. Vanduo

Dėl planuojamo objekto remonto ir eksploatacijos, trumpalaikis ir ilgalaikis neigiamas poveikis paviršiniam ir požeminiam vandeniui, jo kokybei, pakrančių zonoms, hidrologiniam rėžimui, žvejybai, navigacijai, rekreacijai nenumatomas.

18.2.2. Oras

Objekto statybos metu, vykdant remonto darbus aplinkos oras bus teršiamas transporto priemonių ir kitų įrenginių (traktorių, ekskavatorių ir pan.) vidaus degimo variklių į aplinkos orą išmetamais teršalais. Priklausomai nuo vidaus degimo variklyje naudojamo kuro rūšies į aplinkos orą gali išsiskirti anglies monoksidas, azoto oksidai, lakūs organiniai junginiai, sieros dioksidas ir kietosios dalelės.

Dėl labai mažos aplinkos oro taršos ir mobilių taršos šaltinių aplinkos oro tarša nemodeliuojama.

Planuojama ūkinė veikla neturės reikšmingo neigiamo poveikio orui ir vietos meteorologinėms sąlygoms.

18.2.3. Dirvožemis

Objekto remonto ir eksploatacijos metu cheminė, entomologinė, parazitologinė, radiacinė ar kitokia dirvožemio tarša nenumatoma.

18.2.4. Žemės gelmės

Objekto remonto ir eksploatacijos metu poveikio žemės gelmėms nebus.

18.2.5. Biologinė įvairovė

Remiantis Lietuvos Respublikos saugomų teritorijų valstybės kadastro duomenimis projektuojamo objekto teritorija į „Natura 2000“ saugomas teritorijas nepatenka, todėl planuojamos ūkinės veiklos įgyvendinimas įsteigtoms ar potencialioms „Natura 2000“ teritorijoms nustatymas nebuvo atliekamas.

18.2.6. Kraštovaizdis

Objekto statybos darbų bei eksploatacijos metu galima kraštovaizdžio tarša nenumatoma.

18.2.7. Paaiškinimas, kodėl nevertinamas planuojamos ūkinės veiklos poveikis kitiems aplinkos komponentams

Kitiems aplinkos komponentams planuojamos ūkinės veiklos poveikis nevertinamas, nes šiuo projektu neatliekamas Poveikio aplinkai vertinimas.

18.3. POVEIKIO APLINKAI ŠALTINIAI

18.3.1. Cheminė tarša

Planuojama veikla nenumato cheminės taršos poveikio aplinkai.

18.3.2. Fizikinė tarša

Objekto remonto metu akustinio triukšmo mažinimui naudojamas statybos darbų organizavimas. Darbas organizuojamas taip, kad statybos darbai nevyktų nakties metu, savaitgaliais ir švenčių dienomis.

Siekiant išvengti poveikio aplinkai statybos darbų ir pastato eksploatacijos metu, bus užtikrinta, kad bus naudojami labiausiai tinkami statybos metodai ir technologijos, bei taikomos aplinkos apsaugos priemonės. Statybos metu bus naudojamos sekančios prevencinės priemonės:

- bus vadovaujamasi HN 33:2011 bei Darbuotojų apsaugos nuo triukšmo keliamos rizikos nuostatais, leidžiami triukšmo lygiai nebus viršijami;
- bus naudojami tik techniškai tvarkingi, sertifikuoti mechanizmai, įrenginių transportavimo darbus atlikti tik darbo valandomis, nesudarant nepatogumu aplinkiniu vietovių žmonėms poilsio metu dėl mechanizmų keliamo triukšmo;
- baigus darbus, bus sutvarkyta darbų vykdymo vieta.

18.3.3. Biologinė tarša

Planuojama veikla nenumato biologinės taršos poveikio aplinkai.

18.3.4. Planuojamas atliekų susidarymas

Objekto statybos metu susidariusios statybinės atliekos statybos vietoje turi būti išrūšiuotos į tinkamas naudoti ar perdirbti, ir netinkamas naudoti atliekas (statybinės šiukšlės ir atliekos, tarp jų tara ir pakuotės, kurios užterštos kenksmingomis medžiagomis).

Visos statybinės atliekos, netinkamos naudoti, turi būti tvarkingai sukrautos ir išvežtos į statybinio laužo sąvartyną. Nereikalingos statytojui ir tinkamos naudoti statybinės atliekos, sudarius sutartį su atitinkamomis įmonėmis, turi būti išvežtos į statybos atliekų saugojimo ar perdirbimo aikštelės.

Objekto eksploatacijos metu susidariusios buitinės atliekos specializuotu transportu išvežamos į sąvartyną.

Atliekos yra išvežamos pagal sutartį su atliekas tvarkančia ir transportuojančia į utilizavimo įmonę kompanija.

Iškastas gruntas pakraunamas į savivarčius ir išvežamas į kitus objektus arba į sąvartą. Jei yra vietos, gruntas sandėliuojamas šalia arba sklypo teritorijoje. Sandėliuoti gruntą ir medžiagas virš esamų inžinerinių tinklų, gatvės važiuojamojoje dalyje ir šaligatviuose draudžiama.

Medžiagos, tinkamos aplinkos tvarkymui, turi būti sudėtos statybvietėje. Kitas medžiagas Rangovas turi pašalinti. Rangovas turi padengti visas išlaidas, susijusias su medžiagų pašalinimu iš statybos aikštelių. Rangovas turi įvertinti tai, kad statybinį laužą reikės išvežti į statybinių medžiagų sąvartyną.

Degalai ir tepalai turi būti saugomi specialiai įrengtose aikštelėse. Mechanizmus ir mašinas degalais ir tepalais pildyti tik šiose aikštelėse.

Betono ir skiedinio priėmimui turi būti įrengta kilnojama aikštelė su paklotais ir bortais iš lentų.

Naudojamos skystos ir birios medžiagos turi būti saugomos sandarioje taroje.

2 lentelė. Atliekų susidarymas

Techno-loginis procesas	Atliekos						Atliekų saugojimas objekte		Numatyti atliekų tvarkymo būdai
	Pavadi-nimas	Kiekis, t/m	Agrega-tinis būvis	Kodas pa-gal atlie-kų sąrašą	Statistinės klasifik. kodas	Pavojjin-gumas	Laikymo sąlygos	Didžiau-sias kiekis, t	
Remonto darbai	Statybinis laužas	0,6	Kietas	17 01 01	12.11	Nepav.	Objekto statybos aikštelė	0,6	Išvežama utilizuoti pagal sutartį*
	Plieniniai vamzdžiai, armatūra, metalo laužas	6,87	Kietas	17 04 05	06.11	Nepav.	Objekto statybos aikštelė	6,87	Priduoti Užsako-vui
	Izoliacinės Medžia-gos	1,7	Kietas	17 06 04 10 03 05	12.13 06.23	Nepav.	Objekto statybos aikštelė	1,7	Išvežama utilizuoti pagal sutartį*

	Plastiko pakuotė	0,05	Kietas	15 01 02	07.41	Nepav.	Objekto statybos aikštelė	0,05	Išvežama utilizuoti pagal sutartį*
	Medienos pakuotė	0,05	Kietas	15 01 03	07.51	Nepav.	Objekto statybos aikštelė	0,05	Išvežama utilizuoti pagal sutartį*
	Popieriaus pakuotė	0,05	Kietas	15 01 01	07.21	Nepav.	Objekto statybos aikštelė	0,05	Išvežama utilizuoti pagal sutartį*
Statyb-vietės eksploa-tacija	Buitinės atliekos	0,05	Kietas	0 03 01	10.11	Nepav.	Kontei-neriai	0,05	Išvežama utilizuoti pagal sutartį*

Pastabos:

1. Susidarantys atliekų kiekiai bus tikslinami objekto eksploatacijos metu sudarant atliekų išvežimo sutartis.

2. Atliekų išvežimo sutartys privalo būti sudarytos tik su įmonėmis turinčiomis tos kategorijos atliekas tvarkančios įmonės registracijos pažymėjimą.

3. Užbaigus statybos darbus, visos statybinės šiukšlės ir atliekos turi būti surinktos, susandėliuotos, surūšiuotos ir pristatytos komunalininkam.

4. Statybinės atliekos turi būti tvarkomos pagal LR Aplinkos ministro įsakymo pakeitimą 2014 m. rugpjūčio 28 d. Nr. D1-698 „Dėl statybinių atliekų tvarkymo taisyklių patvirtinimo“.

18.4. APRŪPINIMAS VANDENIU IR NUOTEKŲ TVARKYMAS

Aprūpinimas vandeniu ir nuotekų tvarkymas esamas.

18.5. KURĄ DEGINANČIO ĮRENGINIO APRAŠYMAS

Kurą deginančio įrenginys šiuo projektu nenumatomas.

18.6. APLINKOS ORO TARŠA (NUMATOMŲ IŠMESTI TERŠALŲ PAVADINIMAI, ORIENTACINIS JŲ KIEKIS PER METUS), TERŠALŲ SKLAIDOS SKAIČIAVIMO DUOMENYS

Planuojama veikla nenumato aplinkos oro taršos.

18.7. INFORMACIJA, AR ATLIKTAS PLANUOJAMOS ŪKINĖS VEIKLOS ĮGYVENDINIMO POVEIKIO ĮSTEIGTOMS AR POTENCIALIOMS „NATURA 2000“ TERITORIJOMS REIKŠMINGUMO NUSTATYMAS

Planuojamos ūkinės veiklos įgyvendinimo poveikio įsteigtoms ar potencialioms „NATURA 200“ teritorijoms šiuo projektu neatliekamas.

18.8. INFORMACIJA, AR ATLIKTAS PLANUOJAMOS ŪKINĖS VEIKLOS POVEIKIO APLINKAI VERTINIMAS

Poveikio aplinkai vertinimas nebuvo atliekamas nes remontuojamas esamas statinys.

19. DUOMENYS APIE NUMATOMAS ĮRENGTI ELEKTROMOBILIŲ ĮKROVIMO PRIEIGAS

Elektromobilių įkrovimo prieigos šiuo projektu nenumatomos.

20. DUOMENYS APIE STATINIO ATITIKTĮ VISUOMENĖS SVEIKATOS SAUGOS TEISĖS AKTŲ REIKALAVIMAMS

Dėl statinio remonto poveikis visuomenės sveikatai nepasikeis.

21. DUOMENYS APIE CHEMINIŲ MEDŽIAGŲ (TERŠALŲ), NEJONIZUOJANČIOSIOS SPINDULIUOTĖS, TRIUKŠMO, INFRAGARSO IR ŽEMO DAŽNIO GARSŲ, ŽMOGAUS KŪNĄ VEIKIANČIŲ VIBRACIJOS LYGIŲ, MIKROKLIMATO, APŠVIETOS IR KITUS NEIGIAMĄ POVEIKĮ GYVENAMAJAI IR VISUOMENINEI APLINKAI KELIANČIUS VEIKSNIUS, KURIŲ LABORATORINIAI MATAVIMAI ATLIEKAMI STATYBOS UŽBAIGIMO PROCEDŪROS ETAPE

Vadovaujantis STR 1.04.04:2017 „Statinio projektavimas, projekto ekspertizė“ 9 priedo II skyriaus Pirmojo skirsnio 5.3.20 papunkčio bei Statybos techninio reglamento STR 1.05.01:2017 „Statybą leidžiantys dokumentai. Statybos užbaigimas. Statybos sustabdymas. Savavališkos statybos padarinių šalinimas. Statybos pagal neteisėtai išduotą statybą leidžiantį dokumentą padarinių šalinimas“ 93.14 papunkčio reikalavimais, atliekant statybos užbaigimo procedūras, turi būti atlikti aplinkos veiksnių laboratoriniai matavimai.

22. PRAŠYMO IŠDUOTI STATYBĄ LEIDŽIANTĮ DOKUMENTĄ REGISTRACIJOS IS „INFOSTATYBA“ NUMERIS IR DATA, NUORODA Į PROJEKTINIUS PASIŪLYMUS, PASKELBTUS IS „INFOSTATYBA“

Projektiniai pasiūlymai nerengiami. Staybą leidžiantis dokumentas nebus gaunamas.

23. STATINIO GAISRINĖS SAUGOS APRAŠYMAS

Statinio gaisrinė sauga esama.

24. TERITORIJŲ PLANAVIMO DOKUMENTO REGISTRACIJOS NUMERIS IR DATA ARBA NUORODA Į TERITORIJŲ PLANAVIMO DOKUMENTĄ TPDRIS

Kauno miesto savivaldybės teritorijos bendrasis planas Nr.T00090287, registravimo data 2023-12-21.

BENDROJI TECHNINĖ SPECIFIKACIJA

TURINYS

1. BŪTINOS PROJEKTO SPRENDINIŲ ĮGYVENDINIMO SĄLYGOS, KITI BENDRIEJI NURODYMAI IR REIKALAVIMAI 3

1.1. Kvalifikaciniai reikalavimai statybos rangovui ir subrangovams 3
1.2. kvalifikacijos reikalavimai bendrųjų ir specialiųjų statybos darbų vadovams ir specialistams 3
1.3. Statinio statybos techninės priežiūros organizavimo ir vykdymo tvarka 4
1.4. Saugaus darbo, gaisrinės saugos, aplinkos apsaugos, tinkamų darbo higienos sąlygų statybvietėje ir statomame statinyje užtikrinimo reikalavimai 5
1.4.1. Atsakomybė 5
1.4.2. Ženklai ir įspėjimai 5
1.4.3. Pravažiavimo užtikrinimas avarinės pagalbos tarnyboms 5
1.4.4. Pasirengimas avariniams atvejams 5
1.4.5. Atliekų srautai statybos darbų metu 5
1.5. Trečiųjų asmenų interesų apsauga statybos metu 6

2. NURODYMAI IR REIKALAVIMAI STATYBOS DOKUMENTŲ PARENGIMUI 6

2.1. Reikalingi žemės sklypo ir (ar) statinio tyrimai (statybos metu) 6
2.2. Būtini parengti (iki statybos darbų pradžios ir statybos metu) rangovo dokumentai 6
2.3. Rangovo parengtų dokumentų derinimo su projektuotoju ir statinio statybos techninės priežiūros vadovu atvejai ir tvarka 6

3. BENDRIEJI REIKALAVIMAI STATYBOS PRODUKTAMS (GAMINIAMS IR MEDŽIAGOMS), ĮRENGINIAMS, DARBAMS IR BENDROJI JŲ PRIĖMIMO STATYBVIETĖJE TVARKA 7

3.1. Nurodymai dėl statybos produktų (gaminių ir medžiagų), įrenginių privalomos atitikties techninėse specifikacijose nurodytiems reikalavimams, galimybė ir sąlygos keisti analogiškais 7
3.2. Nenaudotinos medžiagos 7
3.3. Statybos produktų (gaminių ir medžiagų), įrenginių atitiktį įrodantys privalomieji dokumentai 7
3.4. Statybos produktų (gaminių ir medžiagų) kokybės kontrolė 8
3.5. Statybos produktų (gaminių ir medžiagų) pavyzdžiai, jų aprobavimo tvarka 8
3.6. Statybos produktų (gaminių ir medžiagų) gabenimo, saugojimo sąlygoS 9
3.7. Paslėptų darbų priėmimo tvarka 9
3.8. Laikančiųjų konstrukcijų, inžinerinių sistemų išbandymų tvarka 9

4. NURODYMAI STATYBOS SKLYPO PARUOŠIMUI 10

4.1. Griaunami pastatai, statybinių atliekų panaudojimas ir (ar) utilizavimas 10

0	2025-12-16	Rangovo parinkimui ir statybai
LAIDA	IŠLEIDIMO DATA	LAIDOS STATUSAS. KEITIMO PRIEŽASTIS (JEI TAIKOMA)

KVAL. PATV. DOK. NR.	Hidroterra		STATINIO PROJEKTO PAVADINIMAS **Termofikacinio vandens vamzdynų siurblinėje Jonavos g. 276, Kaune paprastojo remonto projektas**
[redacted]	PV	[redacted]	STATINIO NUMERIS IR PAVADINIMAS **01 Siurblinė**
			DOKUMENTO PAVADINIMAS / LAIDA **Bendroji techninė specifikacija** / 0
LT	STATYTOJAS IR (ARBA) UŽSAKOVAS **AB ,,Kauno energija“**		DOKUMENTO ŽYMUO **25083KAT-01-TDP-BD-01.BTS-01**

LAPAS	LAPŲ
1	12

A4

4.2. Medžių, krūmų kirtimas, dirvožemio augalinio sluoksnio nukasimas ir panaudojimas 10
4.3. Būtini laikinieji pastatai ir inžineriniai tinklai, keliai, reikalavimai ir laikinosios sąlygos jiems 10
5. STATYBOS DARBŲ ORGANIZAVIMAS IR METODAI 10
5.1. Statinių statybos eiliškumas 10
5.2. Reikalavimai statybos darbų organizavimui ir technologijai 11
5.3. Reikalavimai statybos įrangai ir transporto priemonėms 11
6. STATYBOS UŽBAIGIMAS AR DEKLARAVIMAS APIE STATYBOS UŽBAIGIMĄ 11
6.1. Rangovo ir subrangovų rengiama dokumentacija ir reikalavimai jai parengti 11
6.2. Reikiamos procedūros norint pradėti naudoti geležinkelių sistemos posistemius Lietuvos Respublikoje 12
6.3. Statybos užbaigimo etapai (BEOS) 12

1. BŪTINOS PROJEKTO SPRENDINIŲ ĮGYVENDINIMO SĄLYGOS, KITI BENDRIEJI NURODYMAI IR REIKALAVIMAI

1.1. KVALIFIKACINIAI REIKALAVIMAI STATYBOS RANGOVUI IR SUBRANGOVAMS

Rangovinės ir subrangovinės organizacijos bei bendrastatybinių ir specialiųjų darbų atsakingi vadovai turi būti atestuoti ypatingųjų statinių kategorijai pagal statybos techninį reglamentą STR 1.02.01:2017 „Statybos dalyvių atestavimo ir teisės pripažinimo tvarkos aprašas“.

Rangovas (rangovų grupė) dalyvaujantis objekto statyboje (pirkime), turi atitikti šiuos minimalius kvalifikacinius reikalavimus:

- Rangovas nėra bankrutavęs, bankrutuojantis, likviduojamas ar laikinai sustabdęs veiklą;
- Rangovas turi teisę verstis ta ūkine veikla, kuri reikalinga pirkimo sutarčiai vykdyti;
- Rangovas privalo tūrėti LR Aplinkos ministerijos išduotą atestatą, leidžiantį vykdyti sutartyje numatytus darbus,
- Rangovas privalo turėti arba įsigyti darbų atlikimui reikalingą pagrindinę įranga, (įranga gali būti priklausanti dalyviui ar gauta panaudos, nuomos ar kitu būdu);
- Subrangovų kvalifikacijai taikomi tie patys reikalavimai, kaip ir Rangovui. Numatytas atestatas turi būti išduotas tiems darbams, kuriuos subrangos būdu gen. Rangovas perduoda subrangovui vykdyti;
- Detalūs reikalavimai rangovo ir subrangovų kvalifikacijai pateikiami rangos darbų konkurso komercinėje dalyje.

Rangovo įmonė privalo turėti jos vadovo patvirtintus:

- įmonės vykdomų statybos darbų kokybės kontrolės sistemos dokumentus;
- personalo (inžinierių, technikų, meistrų, darbininkų ir t.t.) kvalifikacinius reikalavimus (konkrečioms pareigoms užimti ir konkretiems darbams atlikti).

Rangovo įmonės vadovas privalo įsakymu ar kitu tvarkomuoju dokumentu (nustatytu įmonės įstatuose) paskirti darbuotojus, kurie tikrintų, kaip statant konkretų statinį statybos vadovai užtikrina saugų darbą, gaisrinę saugą ir aplinkos apsaugą, tinkamas darbo higienos sąlygas statybvietėje bei statomame statinyje, taip pat greta statybvietės gyvenančių, dirbančių, poilsiaujančių ir judančių žmonių apsaugą nuo statybos darbų keliamo pavojaus, be to, ar nepažeidžiamos trečiųjų asmenų gyvenimo ir veiklos sąlygos.

1.2. KVALIFIKACIJOS REIKALAVIMAI BENDRŲJŲ IR SPECIALIŲJŲ STATYBOS DARBŲ VADOVAMS IR SPECIALISTAMS

Statinio statybos vadovą skiria (samdo):

1. rangovas, jeigu jis yra juridinis asmuo – įsakymu ar kitu tvarkomuoju dokumentu (nustatytu įmonės įstatuose);
2. statinio statybos bendrųjų ir specialiųjų darbų vadovai samdomi ta pačia tvarka kaip ir statinio statybos darbų vadovas.

Statinio statybos vadovo ir statinio statybos bendrųjų ir specialiųjų darbų vadovų skyrimo (samdymo) dokumentuose privalo būti nurodyta:

1. statinio pavadinimas, statybos adresas, statinio kategorija, statybos rūšis (statinio statybos specialiųjų darbų vadovui – ir specialiųjų darbų sritis);
2. statinio statybos vadovo ir statinio statybos bendrųjų ir specialiųjų darbų vadovų įgaliojimai jam atstovaujant samdytojo interesams (kai suteikiami papildomi įgaliojimai nei nurodyta šiame Reglamente ir kituose teisės aktuose): jo teisės, pareigos ir atsakomybė.

Statinio statybos vadovas, turintis atitinkamą kvalifikacijos atestatą, gali vienu metu būti ir statinio statybos vadovu, ir statinio statybos specialiųjų darbų vadovu.

Statinio statybos darbams vadovauja tik nustatyta tvarka atestuoti vadovai:

1) Statinio statybos vadovas, kuris numatytas pasirinkti vadovauti darbams, privalo atitikti pirkimo dokumentuose nustatytus reikalavimus ir turėti LR Aplinkos ministerijos išduotą kvalifikacijos atestatą, leidžiantį vykdyti sutartyje numatytus darbus;
2) Statinio statybos vadovas – fizinis asmuo (specialistas, turintis statybos, architektūros ar kitą aukštąjį inžinerinį išsimokslinimą), atestuotas nustatyta tvarka, kuris, atstovaudamas rangovui, įgyvendina statinio projektą nuo statybos pradžios iki statinio pripažinimo tinkamu naudoti, kartu yra bendrųjų statybos darbų vadovas, koordinuoja statinio statybos specialiųjų darbų vykdymą bei šių darbų vadovų veiklą ir pagal kompetenciją atsako už pastatyto statinio normatyvinę kokybę. Statinio statybos vadovas turi būti atestuotas ypatingų statinių kategorijai; Statinio statybos vadovui yra pavaldūs visi statybos darbuose dalyvaujantys bendrųjų (kai jie nėra statinio statybos vadovai) ir specialiųjų statybos darbų vadovai, specialistai ir darbininkai.

Bendrųjų ir specialiųjų statybos darbų vadovų kvalifikaciniai reikalavimai:

- Statinio statybos bendrųjų darbų vadovas (tuo atveju, kai jis nėra statinio statybos vadovas) – fizinis asmuo (specialistas, turintis statybos, architektūros ar kitą aukštąjį inžinerinį išsilavinimą), atestuotas nustatyta tvarka, kuris, atstovaudamas rangovui (kai statyba vykdoma rangos būdu) ar statytojui (užsakovui) (kai statyba vykdoma ūkio būdu), įgyvendina statinio projektą nuo statybos pradžios iki statybos užbaigimo, vadovauja bendriesiems statybos darbams, techniniais klausimais pavaldus statinio statybos vadovui ir pagal kompetenciją atsako už pastatyto statinio normatyvinę kokybę. Statinio statybos bendrųjų darbų vadovas – turi būti atestuotas ypatingųjų statinių kategorijai.
- Statinio statybos specialiųjų darbų vadovas – fizinis asmuo (specialistas, turintis statybos ar kitą aukštąjį arba aukštesnįjį inžinerinį išsilavinimą), atestuotas nustatyta tvarka, kuris, atstovaudamas rangovui (kai statyba vykdoma rangos būdu) ar statytojui (užsakovui) (kai statyba vykdoma ūkio būdu) ir įgyvendindamas statinio projektą nuo statybos pradžios iki statybos užbaigimo, vadovauja tam tikriems statybos specialiesiems darbams, būdamas techniškais klausimais pavaldus statinio statybos vadovui ir pagal kompetenciją atsako už pastatyto statinio normatyvinę kokybę; Statinio statybos specialiųjų darbų vadovai turi būti atestuoti ypatingų statinių kategorijai.

1.3. STATINIO STATYBOS TECHNINĖS PRIEŽIŪROS ORGANIZAVIMO IR VYKDYMO TVARKA

Statinio projekto vykdymo priežiūra – statytojo (užsakovo) organizuota statinio projektuotojo atliekama statybos priežiūra, kurios tikslas – kontroliuoti, kad statinys būtų statomas pagal statinio projektą ir kad būtų įgyvendinta statinio projekte sukurta statinio architektūra.

Statinio projekto vykdymo priežiūros vadovas – architektas, statybos inžinierius, vadovaujantis statinio projekto dalių vykdymo priežiūros vadovams ir prižiūrintis statinio projekto sprendinių įgyvendinimą statybos metu.

Statinio projekto vykdymo priežiūros vadovas turi būti atestuotas ypatingųjų statinių kategorijai.

1.4. SAUGAUS DARBO, GAISRINĖS SAUGOS, APLINKOS APSAUGOS, TINKAMŲ DARBO HIGIENOS SĄLYGŲ STATYBVIETĖJE IR STATOMAME STATINYJE UŽTIKRINIMO REIKALAVIMAI

1.4.1. Atsakomybė

Rangovas yra visiškai ir visais atžvilgiais atsakingas už sveikatos apsaugą ir darbo saugą vykdant rangos darbus bei privalo visais atžvilgiais laikytis Lietuvoje galiojančių sveikatą ir saugą reglamentuojančių teisės aktų bei atitinkamų Europos Komisijos direktyvų.

1.4.2. Ženklai ir įspėjimai

Visi ženklai ir įspėjamieji užrašai statybvietėje turi būti rašomi lietuvių kalba.

Vairuotojams, artėjantiems prie iškasų ar išardytų kelio ruožų, turi būti pastatyti reikiami skydai su įspėjamaisiais užrašais, kaip aprašyta Transporto valdymo plane. Šie įspėjimo skydai turi būti palaikomi švarūs ir lengvai įskaitomi bei, darbams tęsiantis, turi būti kasdien arba prireikus perkeliami taip, kad visada būtų išdėstyti tinkamai ir patogiai kelio naudotojams.

Nepaisant viešų pranešimų spaudoje ir pan. apie uždarytus kelius atitikimo, Rangovas privalo pastatyti reikiamus statybos normas ir taisykles atitinkančius apylankos ženklus visose reikiamose vietose taip, kad jokiam kelio naudotojui netektų grįžti atgal susidūrus su vykdomais darbais ir nepravažiuojamu keliu. Siūlomą užrašų tekstą bei skydų dydį ir išdėstymo vietas Rangovas privalo suderinti su Inžinieriumi.

1.4.3. Pravažiavimo užtikrinimas avarinės pagalbos tarnyboms

Prieš uždarydamas bet kokią gatvę ar jos dalį, Rangovas privalo pranešti apie tai gaisrinės ir policijos tarnyboms, o taip pat gauti Inžinieriaus pritarimą tokiam uždarymui. Gaisrinės ir policijos tarnybos turi būti informuojamos, kada gatvėmis vėl gali pravažiuoti pagalbos automobiliai. Pasirinkta rangos darbų vykdymo metodika turi užtikrinti kuo mažesnes kliūtis gaisrinės ir policijos automobilių privažiavimui bei jokiu atveju neužkirsti kelio tokiam privažiavimui.

1.4.4. Pasirengimas avariniams atvejams

Rangovas privalo nuolat būti pasirengęs greitai sukviesti darbuotojus ne darbo valandomis bet kokiems darbams, reikalingiems įvykus su ranga susijusiai avarijai, vykdyti. Inžinieriui visada turi būti pateiktas Rangovo personalo, tuo metu atsakingo už avarijų likvidavimo darbų organizavimą, sąrašas su nurodytais adresais ir telefono numeriais.

Rangovas privalo susipažinti ir supažindinti savo darbuotojus su visomis esamomis vietinėmis organizacinėmis priemonėmis, skirtomis avarijų likvidavimui.

1.4.5. Atliekų srautai statybos darbų metu

Rangovas yra atsakingas už visas medžiagas, kurias jis patiekia. Tai taip pat reiškia, kad Rangovas yra atsakingas už rangos darbų metu susidariusias atliekas.

Rangovas privalo savo sąskaita išgabenti atliekas į atliekų priėmimo įmonę, įgaliotą jas tvarkyti ir utilizuoti. Transportavimo ir perdavimo (utilizavimo) kaštai laikomi į darbų kiekių žiniaraščius įtrauktų vieneto kaštų dalimi.

1.5. TREČIŲJŲ ASMENŲ INTERESŲ APSAUGA STATYBOS METU

Statinys turi būti statomas ir pastatytas, o statybos sklypas tvarkomas taip, kad statybos metu ir naudojant pastatytą statinį trečiųjų asmenų gyvenimo ir veiklos sąlygos, kurias jie turėjo iki statybos pradžios, galėtų būti pakeistos tik pagal normatyvinių statybos techninių dokumentų ir normatyvinių statinio saugos ir paskirties dokumentų nuostatas. Šios sąlygos yra:

- statinių esamos techninės būklės nepabloginimas;
- galimybė patekti į valstybinės ir vietinės reikšmės kelius bei gatves;
- galimybė naudotis inžineriniais tinklais;
- patalpų, skirtų žmonėms gyventi, dirbti ar verstis kita veikla, natūralaus apšvietimo pagal higienos ir darbo vietų įrengimo reikalavimus išsaugojimas;
- gaisrinę saugą reglamentuojančiais dokumentais nustatytų saugos priemonių išsaugojimas;
- apsauga nuo keliamo triukšmo, vibracijos, elektros trikdymų ir pavojingos spinduliuotės;
- apsauga nuo oro, vandens, dirvožemio ar gilesnių žemės sluoksnių taršos; aplinkos apsaugos statinių bei priemonių, jų veiksmingumo išsaugojimas; gamtos ir kultūros vertybių išsaugojimas; vertingų želdinių išsaugojimas; gaisro gesinimo sistemų išsaugojimas;
- hidrotechnikos statinių ir melioracijos įrenginių išsaugojimas, kad nebūtų pažeistas tų statinių ir įrenginių sukurtas hidrogeodinaminis režimas.

2. NURODYMAI IR REIKALAVIMAI STATYBOS DOKUMENTŲ PARENGIMUI

2.1. REIKALINGI ŽEMĖS SKLYPO IR (AR) STATINIO TYRIMAI (STATYBOS METU)

Jei statybos darbų eigoje iš esmės keičiami projektiniai sprendiniai ar statybos darbų technologija, privaloma tvarka turi būti atlikti būtini papildomi inžinerinių geologinių tyrimų lauko darbai.

2.2. BŪTINI PARENGTI (IKI STATYBOS DARBŲ PRADŽIOS IR STATYBOS METU) RANGOVO DOKUMENTAI

Rangovas parengia bei suderina su Projektuotoju ir statinio statybos techninės priežiūros vadovu Projekto ir statybos dokumentus: atliktų statybos darbų ir montavimo darbų, panaudotų statybos produktų bei įrenginių kokybę patvirtinančius dokumentus; darbo brėžinius gaminiams, išpildomuosius brėžinius ir dokumentaciją su visais įneštais pakeitimais, papildymais, išmatavimais ir kitais patikslinimais natūroje (išpildomieji brėžiniai turi būti paruošti kompiuteriu ir rengiami pagal sutarties ir teisės aktų nustatytą tvarką); darbo brėžinius ir technines specifikacijas, pagal kuriuos atlikti statybos darbai, ir kurie pažymėti užrašu „TAIP PASTATYTA“.

2.3. RANGOVO PARENGTŲ DOKUMENTŲ DERINIMO SU PROJEKTUOTOJU IR STATINIO STATYBOS TECHNINĖS PRIEŽIŪROS VADOVU ATVEJAI IR TVARKA

Rangovo parengti projektai ir statybos dokumentai turi būti derinami su Projektuotoju ir statinio statybos techninės priežiūros vadovu. Minėti rangovo parengti dokumentai turi neprieštarauti projekto techniniams darbo sprendiniams.

3. BENDRIEJI REIKALAVIMAI STATYBOS PRODUKTAMS (GAMINIAMS IR MEDŽIAGOMS), ĮRENGINIAMS, DARBAMS IR BENDROJI JŲ PRIĖMIMO STATYBVIETĖJE TVARKA

Visos rangos darbams naudojamos medžiagos ir kitos priemonės turi būti naujos jų transportavimas, tvarkymas, sandėliavimas ir panaudojimas nuolatiniams darbams turi būti atliekamas taip, kad įgalintų išvengti kokybės pablogėjimo, sugadinimo ar užteršimo. Medžiagos turi būti tiekiamos iš patvirtintų šaltinių ar gamintojų, turi būti reikiamo atsparumo numatytam panaudojimui, be paslėptų defektų ir tinkamai prižiūrėtos iki perdavimo Užsakovui.

3.1. NURODYMAI DĖL STATYBOS PRODUKTŲ (GAMINIŲ IR MEDŽIAGŲ), ĮRENGINIŲ PRIVALOMOS ATITIKTIES TECHNINĖSE SPECIFIKACIJOSE NURODYTIEMS REIKALAVIMAMS, GALIMYBĖ IR SĄLYGOS KEISTI ANALOGIŠKAIS

Rangovas gali pateikti Inžinieriui įvairių kompanijų, iš kurių jis siūlo įsigyti reikiamas medžiagas bei kitas rangos darbų vykdymui reikalingas priemones, pavadinimus. Medžiagų ir gaminių vienetai turi būti aiškiai ir įskaitomai paženklinti, nurodant gamintojo pavadinimą, prekinį ženklą ir gaminio tipą, o jeigu įmanoma, paženklintas turi būti ir įpakavimas.

Jeigu yra specifikuoti firminiai gaminiai, Inžinieriui neprieštaraujant, vietoje jų gali būti priimti naudojimui kitų gamintojų gaminiai, su sąlyga, kad jų kokybė yra bent nežemesnė negu specifikuotųjų. Mėginiai, kur tai taikytina, turi būti imami pagal atitinkamo standarto reikalavimus. Sutarties vykdymo metu Rangovas gali pateikti papildomų tiekėjų ir gamintojų pavadinimus, tačiau nė vienas tiekimo šaltinis negali būti pakeistas be Inžinieriaus pritarimo.

3.2. NENAUDOTINOS MEDŽIAGOS

Vykdant statybos darbus draudžiama naudoti asbesto produktus ir su juo susijusius produktus, kurie yra uždrausti pagal Direktyvą 1999/77/EB bei nenaudotinas chemines medžiagas.

3.3. STATYBOS PRODUKTŲ (GAMINIŲ IR MEDŽIAGŲ), ĮRENGINIŲ ATITIKTĮ ĮRODANTYS PRIVALOMIEJI DOKUMENTAI

Visi gaminiai, įranga, medžiagos ir priedai turi atitikti nurodytus dokumentacijoje ir turi būti nauji. Parinktos medžiagos ir gaminiai savo paskirtimi patvarumui, dilimui, valymui ir t.t. turi atitikti šio statinio reikalaujamoms sąlygoms. Visos medžiagos ir gaminiai turi būti pateikti su:

- gamintojo rekvizitais, firmos atpažinimo ženklu;
- atitikties deklaracija, sertifikatu;
- specifikacija;
- nuoroda kam skiriama;
- spalvos nuoroda;
- pagaminimo data.

Užsakovas ar inžinierius turi teisę atmesti medžiagą ar įrangą be jokių papildomų išlaidų Užsakovui, jei ji neatitinka specifikacijos reikalavimų. Tokiu atveju Rangovas turi pateikti kitas medžiagas ir įrangą, kurie atitinka specifikaciją ir kurių pageidauja Užsakovas, neatsižvelgiant į Rangovo deklaruotas kainas.

Rangovas neturi užsakyti pagrindinės įrangos, kol negavo Užsakovo patvirtinimo.

Sąnaudų žiniaraščiuose nurodytiems konkretiems gaminiams ir medžiagoms galimi alternatyvūs pasiūlymai, jei jie atpigins darbus, bet nepablogins techninių ir eksploatacinių savybių.

Rinkdamas komponentus medžiagas, Rangovas turi atsižvelgti į poreikį nepanašius kontaktuojančius metalus apsaugoti nuo korozijos.

Rangovas užtikrina, kad visa jo pateikta įranga be struktūrinių pakeitimų gali būti sumontuota projekto dokumentuose nurodytoje padėtyje. Nebus atsižvelgiama į jokius reikalavimus apmokėti papildomas išlaidas, atsiradusias dėl parūpintos netinkamo dydžio įrangos modifikavimo.

Visi gaminiai ir medžiagos turi atitikti techninėse specifikacijose ir brėžiniuose nurodomus kokybės reikalavimus. Jų įpakavimai ar pristatymo dokumentai turi nurodyti jų kokybę arba tokia informacija turi būti nurodoma kitu Užsakovui priimtinu būdu.

Specifikacijoje pateikiami bendrieji kokybės reikalavimai. Tokiu atveju, jei konkrečiai nebus nurodyta medžiaga, pvz. nenurodant medžiagos pavadinimo ar standarto, prieš ją perkant ji turės būti pateikiama Užsakovo patvirtinimui.

Galimi gaminių ir medžiagų atitikties nurodymai montavimo stadijos metu neturi būti uždengiami arba, jei negalima palikti jų matomais turi būti lengvai ir visiškai atidengiami.

3.4. STATYBOS PRODUKTŲ (GAMINIŲ IR MEDŽIAGŲ) KOKYBĖS KONTROLĖ

Jei reikalaujama, kad naudojami gaminiai ir medžiagos būtų nurodyto tipo ar standarto arba jie yra įtraukti į oficialią kokybės kontrolės procedūrą, jie turi turėti tipo patvirtinimo liudijimą, atitikimo standartui ar oficialų kokybės kontrolės patvirtinimą. Tipo patvirtinimo ir atitikimo standartui liudijimai negali būti atskiriami nuo produktų, o identifikacija turi būti visiškai aiški.

Visi darbai turi būti atliekami taikant bendrai naudojamus ir/ar Užsakovo pageidautinus darbo metodus, įdarbinant ar pasitelkiant patyrusį ar tinkamą personalą. Jeigu Darbų atlikimo metu Inžinierius nustato, kad Rangovas Darbams atlikti samdo nepatyrusį personalą, kuris negali kokybiškai atlikti Darbų, arba Rangovo personalas, vykdydamas Darbus, nesilaiko atitinkamiems darbams nustatytų ir taikytinų technologijų, tokiu atveju inžinierius turi teisę, gavęs Užsakovo pritarimą, tokį personalą pašalinti iš statybos aikštelės ir reikalauti, kad Rangovas tokius darbuotojus pakeistų kitais, kurie turi tinkamą kvalifikaciją ir patyrimą atitinkamų darbų atlikimui.

Jei Rangovas nori panaudoti metodą, kuris nukrypsta nuo konkursinėje dokumentacijoje pateikto metodo, Rangovas turi gauti Inžinieriaus ir Užsakovo sutikimą. Darbo metodo pakeitimo patvirtinimas jokiu būdu neapriboja Rangovo atsakomybės.

Bet kokio perprojektavimo ar kitų papildomų darbų, susijusių su darbo metodo pakeitimu, atlikimo išlaidas privalo kompensuoti Rangovas.

3.5. STATYBOS PRODUKTŲ (GAMINIŲ IR MEDŽIAGŲ) PAVYZDŽIAI, JŲ APROBAVIMO TVARKA

Konkrečiai specifikacijoje nurodytų gaminių ir medžiagų pavyzdžiai turi būti pateikti Užsakovui ir Inžinieriui iki darbų pradžios patvirtinimui gauti. Nuolatiniam sulyginimui su galutiniais produktais naudojami pavyzdžiai turi būti laikomi iki pat darbų užbaigimo.

3.6. STATYBOS PRODUKTŲ (GAMINIŲ IR MEDŽIAGŲ) GABENIMO, SAUGOJIMO SĄLYGOS

Transportavimo ir tarpinio saugojimo metu visi gaminiai ir medžiagos turi būti deramai uždengti ir supakuoti. Ant kiekvieno paketo turi būti nurodytas jo turinys. Jei pristatomos prekės yra birios ir nepakuotos, numeris, rūšis ir kokybė turi būti nurodyti pristatymo pranešime.

Gaminių ir medžiagų pristatymą reikia koordinuoti pagal statybos darbų grafiką. Reikia vengti nereikalingo saugojimo statybos aikštelėje. Visi tiekiami gaminiai ir medžiagos turi būti su tinkamais dokumentais.

Atvežtų prekių išvaizdą, galimus defektus ir žalą reikia patikrinti vizualiai. Prekių užsakovas yra atsakingas už pranešimų dėl galimos žalos ir defektų pateikimą. Visos pretenzijos turi būti pateikiamos prekių tiekėjui. Gaminiai ir statybinės medžiagos turi būti saugomi taip, kad nepablogėtų jų kokybė. Reikia laikytis kiekvienos medžiagos, gaminio nurodytų saugojimo reikalavimų ir gamintojo pateiktų galiojančių nuorodų.

Statybos aikštelėje prekės turi būti laikomos tinkamose ir, jei būtina, izoliuotose, sausose šildomose ir tinkamai vėdinamose patalpose taip, kad kiekviena medžiaga butų padėta teisingai ir lengvai patikrinama.

Medžiagos ir prekės, pažeistos ar kitaip sugadintos dėl veiklos statybos aikštelėje, turi būti pakeistos naujomis Rangovo sąskaita.

Už medžiagų ir gaminių nuostolius arba apgadinimus visiškai atsako Rangovas.

Rangovas turi kiek įmanoma sumažinti medžiagų ir įrangos sandėliavimo statybvietėje laiką, planuodamas tiekimą taip, kad jis vyktų pagal statybos poreikius. Medžiagos ir įranga turi būti sandėliuojama pagal jų gamintojų instrukcijas. Visos išlaidos, susijusios su medžiagų ir įrangos sandėliavimu, laikomos įtrauktomis į Sutartį ir papildomai neapmokamos. Jokios medžiagos negali būti atvežtos į statybvietę, kol nebus įvykdytos šios sąlygos: Inžinierius turi gauti gamintojo rekomendacijas dėl sandėliavimo statybvietėje; ir Inžinierius turi nurodyti ir patvirtinti medžiagų saugojimo vietą.

Tais atvejais, kai mechanizmus ir/arba įrangą ruošiamasi padėti galutinėje jų laikymo vietoje, prieš juos atgabenant, turi būti galutinai paruošta, taip kaip nori Inžinierius, viskas, kas reikalinga tinkamam laikymui: pamatai, sutvirtinimo ir apdengimo priemonės, priėjimas.

3.7. PASLĖPTŲ DARBŲ PRIĖMIMO TVARKA

Patikrinti ir perduoti statinio statybos techniniam prižiūrėtojui laikančias statinio konstrukcijas, paslėptus statinio elementus ir darbus, dalyvaujant atitinkamų statinio statybos specialiųjų darbų vadovams ir statinio statybos specialiųjų techninių priežiūrų vadovams, statinio projekto vykdymo priežiūros vadovui, atitinkamų statinio projekto vykdymo priežiūros dalių vadovams (jei tai nustatyta statinio projekto vykdymo priežiūros sutartyje), pasirašyti perdavimo ir priėmimo aktus.

3.8. LAIKANČIŲJŲ KONSTRUKCIJŲ, INŽINERINIŲ SISTEMŲ IŠBANDYMŲ TVARKA

Rangovas turi atlikti savo sąskaita tiek ir tokių bandymų, kokių gali pareikalauti projekto vykdymo priežiūros vadovui ir statinio statybos techninės priežiūros vadovui.

Sėkmingam patikrinimui svarbu, kad prieš pradedant bandymus būtų atsižvelgta į tokius dalykus:

- šalių susitartas bandymo laikas, vieta ir būdas;
- turi būti užtikrinamas priėjimas prie visų bandomų vietų;
- bandymams turi būti prieinami visi reikalingi dokumentai, įrankiai ir įrengimai.

Bandymų ir pavyzdžių aprobavimo būdai turi būti suderinti su Inžinieriumi. Bandymai: turi būti atlikti visi sąlygose, normose ir Lietuvos Respublikos standartuose numatyti tyrimai. Bandymus atlikti tik dalyvaujant Užsakovo atstovui. Rezultatai turi būti laikomi statybos aikštelėje ir vėliau pristatomi suinteresuotoms šalims susipažinimui. Tokiu atveju, jei bandymo rezultatai yra blogesni, negu nurodyta reikalavimuose, Rangovas nedelsdamas privalo informuoti visas suinteresuotas šalis. Jei rezultatai nepatenkinami konstrukcijų ar kurios nors kitos medžiagos turto saugumo faktorių atžvilgiu, kurie turi esminę svarbą darbo rezultatams, Rangovas privalo nedelsdamas apie tai informuoti suinteresuotas šalis ir organizuoti susitikimą sprendimų priėmimui dėl būsimų darbų organizavimo. Jei būtina, reikia imtis saugumo priemonių, siekiant išvengti bet kokios žalos ir pavojaus. Bet kokio bandymo rezultatų slėpimas yra sunkinanti aplinkybė.

Baigus instaliuoti mechanines ir elektrines sistemas, Rangovas su Užsakovu ar jo atstovu bei Inžinieriumi dalyvauja testuojant instaliacijas, kaip reikalauja Užsakovas bei vietinės susijusios žinybos.

Visos aukščiau minimam testavimui ir apžiūrai reikalingos priemonės, instrumentai ir darbas turi būti suteikiami Rangovo.

4. NURODYMAI STATYBOS SKLYPO PARUOŠIMUI

4.1. GRIAUNAMI PASTATAI, STATYBINIŲ ATLIEKŲ PANAUDOJIMAS IR (AR) UTILIZAVIMAS

Informacija pateikiama projekto pasirengimo statybai ir statybos darbų organizavimo dalyje.

4.2. MEDŽIŲ, KRŪMŲ KIRTIMAS, DIRVOŽEMIO AUGALINIO SLUOKSNIO NUKASIMAS IR PANAUDOJIMAS

Informacija pateikiama projekto sklypo plano dalyje.

4.3. BŪTINI LAIKINIEJI PASTATAI IR INŽINERINIAI TINKLAI, KELIAI, REIKALAVIMAI IR LAIKINOSIOS SĄLYGOS JIEMS

Informacija pateikiama projekto pasirengimo statybai ir statybos darbų organizavimo dalyje.

5. STATYBOS DARBŲ ORGANIZAVIMAS IR METODAI

5.1. STATINIŲ STATYBOS EILIŠKUMAS

Pradėti statybos darbus Rangovas gali tik gavus statybą leidžiančius dokumentus pagal STR 1.05.01:2017 „Statybą leidžiantys dokumentai. Statybos užbaigimas. Statybos sustabdymas. Savavališkos statybos padarinių šalinimas. Statybos pagal neteisėtai išduotą statybą leidžiantį dokumentą padarinių šalinimas“ reikalavimus ir parengęs statybos darbų technologijos projektą, kuris nustato konkretaus statinio statybos, kaip technologinio proceso, reikalavimus, nurodo statinio projekto įgyvendinimo būdus bei metodus ir numato konkrečius sprendinius bei priemones, užtikrinančius darbuotojų saugą ir sveikatą. Rangovinė organizacija technologiniame (darbų vykdymo) projekte gali papildyti, koreguoti arba keisti statybos organizavimo projekto sprendimus, jeigu tai nepažeis darbo saugos reikalavimų, nepakenks aplinkai, o taip pat nepakenks statybos darbų kokybei.

Statinio statybos darbams vadovauja tik nustatyta tvarka atestuoti vadovai pagal Lietuvos Respublikos Statybos įstatymą ir STR 1.02.01:2017 „Statybos dalyvių atestavimo ir teisės pripažinimo tvarkos aprašas“. Prieš statybos darbų pradžią Rangovas turi parengti ir Užsakovui pateikti derinimui statinio statybos ir statybos darbų eiliškumo grafiką. Šiame grafike turi būti pateikta (nurodant darbų apimtis ir vykdymo terminus).

Rangovas yra atsakingas už statybos darbų technologijų ir metodų parinkimą bei statybos darbų organizavimą taip, kad būtų išlaikyti esminiai statinio reikalavimai, aplinkos apsaugos, darbo saugos ir kiti aktualiuose Lietuvos Respublikos teisės aktuose nustatyti reikalavimai. Iki pagrindinių darbų pradžios būtina atlikti šiuos paruošiamuosius darbus:

- įrengti laikinas buitines patalpas, laikinus inžinerinius tinklus;
- įrengti laikiną mechanizmų ir statybinės technikos saugojimo aikštelę;
- atlikti geodezinį nužymėjimą;
- pažymėti darbų vykdymo zonų ribas pradinėje stadijoje gerai matomais ženklais (matomais ir tamsiuoju paros metu) bei šias zonas aptverti laikina tvora nekasant grunto;
- demontuoti esamus kelio ženklus; pastatyti laikinus kelio ženklus pagal T DVAER 12 „Automobilių kelių darbo vietų aptvėrimo ir eismo reguliavimo taisyklės“;
- nužymėti esamas požemines komunikacijas natūroje; atlikti ardymo darbus.

5.2. REIKALAVIMAI STATYBOS DARBŲ ORGANIZAVIMUI IR TECHNOLOGIJAI

Rangovas atsakingas už darbų technologijos projekto parengimą, jo suderinimą su Užsakovu iki pradedant darbus objekte.

5.3. REIKALAVIMAI STATYBOS ĮRANGAI IR TRANSPORTO PRIEMONĖMS

Visa įranga, technika, priedai ir statybos metodai turi tenkinti Lietuvos Respublikos darbo saugos reikalavimus. Darbo vietose naudojamos darbo priemonės turi atitikti darbuotojų saugos ir sveikatos reikalavimus, nustatytus Lietuvos Respublikos socialinės apsaugos ir darbo ministro patvirtintose „Darbo įrenginių naudojimo bendruosiuose nuostatuose” (Žin., 2000, Nr.3-88) bei saugaus naudojimo reikalavimus, nurodytus darbo priemonių gamintojo dokumentuose.

Rangovas už savo lėšas ir savo atsakomybėje nusistato, kokia įranga ir transporto priemonės bus reikalingi ir naudojami.

6. STATYBOS UŽBAIGIMAS AR DEKLARAVIMAS APIE STATYBOS UŽBAIGIMĄ

Statybos užbaigimo procedūros atliekamos vadovaujantis statybos techniniu reglamentu STR 1.05.01:2017 „Statybą leidžiantys dokumentai. Statybos užbaigimas. Statybos sustabdymas. Savavališkos statybos padarinių šalinimas. Statybos pagal neteisėtai išduotą statybą leidžiantį dokumentą padarinių šalinimas“. Statybos užbaigimo data laikoma Statybos užbaigimo akto ar Deklaracijos apie statybos užbaigimą pasirašymo (patvirtinimo, jei Deklaraciją tvirtinti privaloma) data. Aktas ir Deklaracija yra pagrindas įregistruoti statinį Nekilnojamojo turto registre.

6.1. RANGOVO IR SUBRANGOVŲ RENGIAMA DOKUMENTACIJA IR REIKALAVIMAI JAI PARENGTI

Rangovas turi pateikti Užsakovui priimti paslėptų statinio konstrukcijų, elementų ir statybos darbus. Jei tai nepadaroma, Užsakovas turi teisę reikalauti, kad dengiančios medžiagos ar dalys būtų nuimamos. Procedūrų nesilaikymo išlaidas turi apmokėti Rangovas net ir tokiu atveju, jei uždengtas darbas pasirodo besąs tinkamas;

Priduodant darbus Rangovas privalo pateikti visų panaudotų medžiagų, konstrukcijų ir įrangos sertifikatų, techninių pasų ir kitos informacijos rinkinius, paslėptų darbų ir laikančių konstrukcijų priėmimo aktus, lauko inžinerinių tinklų ir teritorijos tvarkymo išpildomuosius brėžinius, pastatų išpildomuosius brėžinius ir kitą dokumentaciją kuri yra privaloma pagal statybos reglamentus arba kurios pareikalaus kontroliuojančios institucijos, remdamosi Lietuvos Respublikos įstatymais ir norminiais aktais.

Statybos metu Rangovas turi pasirūpinti ir pastoviai vesti Lietuvoje nustatytos formos statybos darbų žurnalą, kuris būtų prieinamas Užsakovo peržiūrai ir pastaboms. Užbaigus statybą šis žurnalas turi būti iki galo užpildytas ir pasirašytas.

Statinio ir išorinių įrenginių tolimesniam naudojimui Rangovas turi pateikti tokių dokumentų rinkinį:

Veikimo principą ir sistemos naudojimosi aprašymą;

Visus sertifikatus, bandymų protokolus, medžiagų saugos ir atitikties dokumentus, tikrinimų ataskaitas;

Gamintojo priežiūros instrukcijas įrangai, įrenginiams, sistemoms ir medžiagoms;

Tiekėjų ir subrangovų sąrašus su adresais, telefonais, faksais, elektroninio pašto adresais. Aukščiau išvardinti reikalavimai yra privalomi visiems subrangovams ir jų medžiagoms bei įrenginiams. Dokumentacija ruošiama kompiuteriu AutoCAD ar kitomis programomis. Visi užrašai turi būti lietuvių kalba.

Rangovas turi pateikti visą statybos dokumentaciją sukomplektuota bylose ir sutvarkytą pagal turinį. Visos naudojimosi instrukcijos ir brėžiniai turi būti lietuvių kalba. Aukščiau išvardinta dokumentacija pateikiama popieriuje ir elektroniniame formate.

6.2. REIKIAMOS PROCEDŪROS NORINT PRADĖTI NAUDOTI GELEŽINKELIŲ SISTEMOS POSISTEMIUS LIETUVOS RESPUBLIKOJE

Netaikoma.

6.3. STATYBOS UŽBAIGIMO ETAPAI (BEOS)

Netaikoma.

KAUNO ENERGIJA

PROJEKTAVIMO UŽDUOTIS Nr. 12

2025 m. Vasario 26 d.

Statytojas, adresas	AB „Kauno energija“ Raudondvario pl. 84, Kaunas, 47179
Objekto pavadinimas	Jonavos siurblinės modernizavimas
Statinio adresas	Jonavos g 276. Kaunas
Projekto Nr.	25083KAT
Statinio kategorija	Neypatingas
Statinio statybos rūšis	Kapitalinis remontas*
Inžinerinių statinių grupė	-
Statinio paskirtis	Parenkama pagal STR 1.01.03:2017 „Statinių klasifikavimas
Projekto rengimo etapas	Techninis darbo projektas
Projektavimo darbų rangos sutartis, Nr.	
Projekto apimtis	Bendroji, architektūros, konstrukcijų, skaičiuojamoji kaina
Paslaugų atlikimo terminas	2 mėn.
Kontaktinis asmuo	[redacted]

Projektavimo užduoties priedai:

1. Techninė užduotis
2. Priedas Nr. 1 – SP-205 vienlinijinė schema
3. Priedas Nr. 2 – 0,4kV vienlinijinė schema
4. Priedas Nr. 3 – Principinė schema Jonavos g. siurblinės
5. Priedas Nr. 4 – JS esamas Scada langas , JS siurblio Nr.6 Scada langas
6. Priedas Nr. 5 - schema
7. Priedas Nr. 6 – režimas 1,2,3,4

*- parenkama pagal statybos techninis reglamentas STR 1.01.08:2002 „Statinio statybos rūšys“

Šalių parašai:

AB ,,Kauno energija“

[redacted]

(Vardas, Pavardė, Paršas) (Vardas, Pavardė, Paršas)

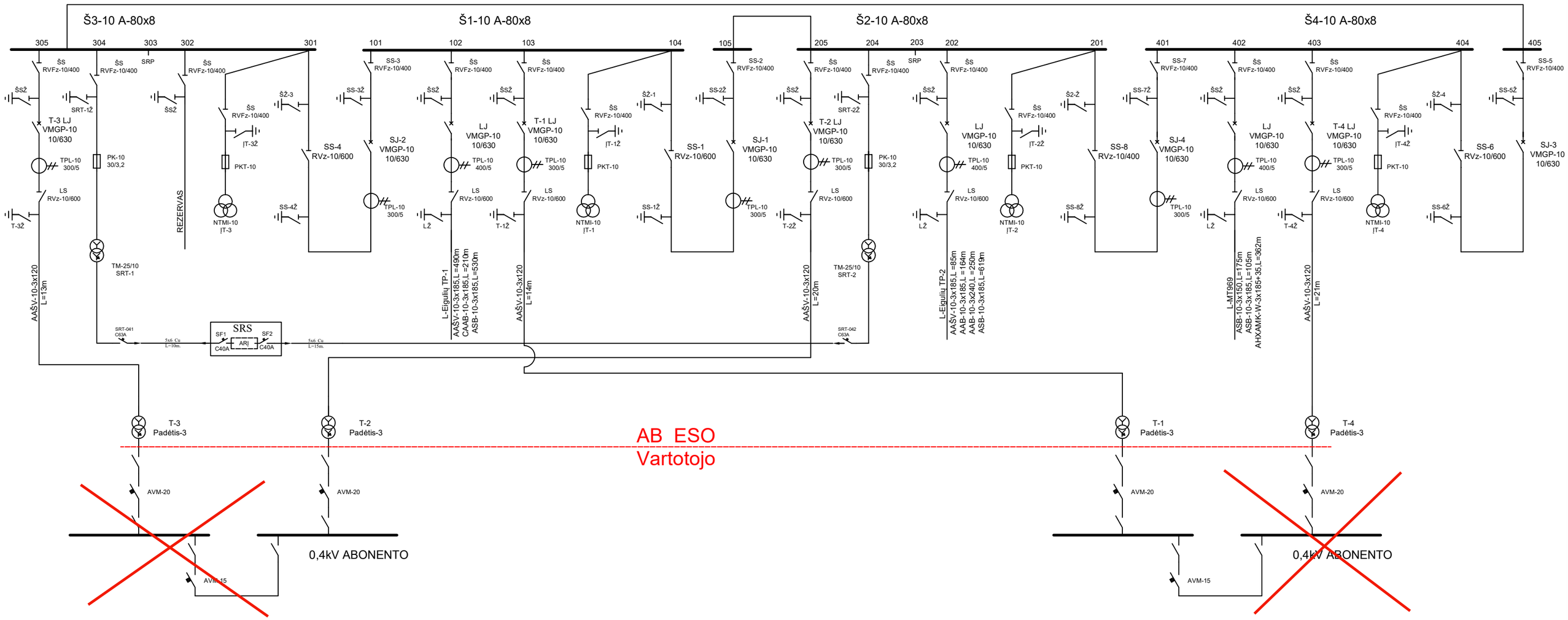

	Pastatas	10 kV įrengimai	T-1	T-2	T-3	T-4
1.Tipas,Galia	SP	KSO-272	TM-1000/10	TM-1000/10	TM-1000/10	TM-1000/10
2.Gamyllinis Nr.	-----	-----	15823	15662	15811	15800
3.Pastatymo metai	1984	1984	1984	1984	1984	1988
4.Pagaminimo metai	1984	1984	1983	1983	1983	1983
5.Inventorinis Nr.	Abonento	101219	104593	104591	104592	104590

Ind.	Pakeitimas	R.N.	DATA	Skirstomojo punkto **SP-205** Kintamos srovės savųjų reikmių schema		
Tvirtino	STO		2021-06-21	AB " Energijos skirstymo operatorius"		Lapas 1
Tikrino				Pastočių eksploatavimo komanda (Kaunas)		Lapų sk.1
Ruošė	STO		2021-06-21			

Dementuojamas įrenginys ir su juo susijusi įranga

Rekonstruojamas įrenginys ir su juo susijusi

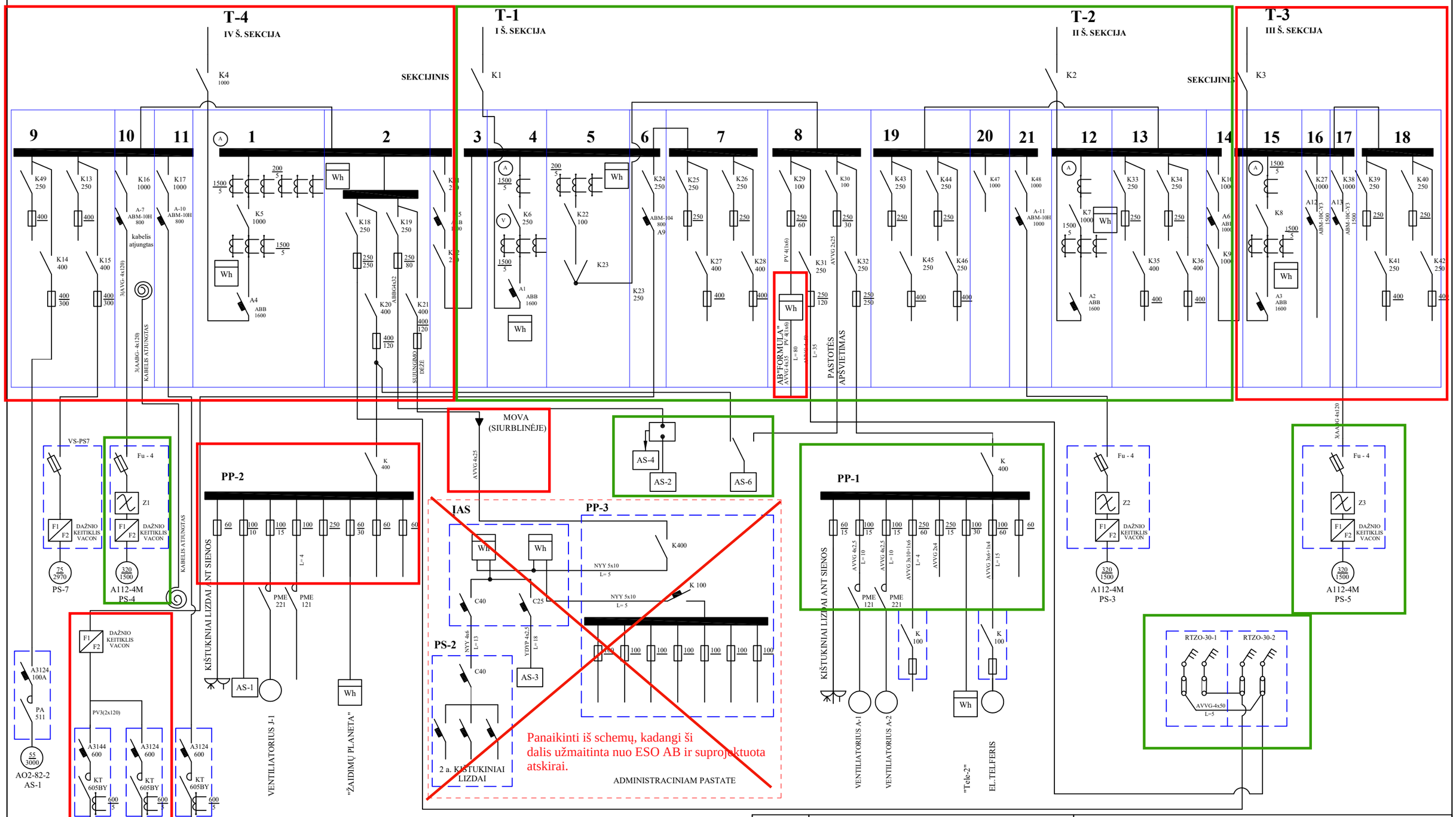

	AB "KAUNO ENERGIJA"			SIURBLINĖ JONAVOS GATVĖJE
Tvirtino	Vyr. meistras [redacted]		2021-	VIENLIJININĖ ELEKTROS SCHEMA Nr. S-001
Tikrino	Meistras [redacted]		2021-	Laida
Braižė	Technikas [redacted]		2021-	
	AB "KAUNO ENERGIJA"			TECHNINIO APTARNAVIMO SKYRIUS ELEKTROS IR AUTOMATIKOS ĮRENGINIŲ PRIEŽIŪRA
				Lapas 1 / Lapų 1

-Termofikacinio vandens linija
-Šalto vandens linija
-Techninio vandens linija

TVIRTINU
AB "Kauno energija"
Tinklo valdymo skyriaus
vadovas

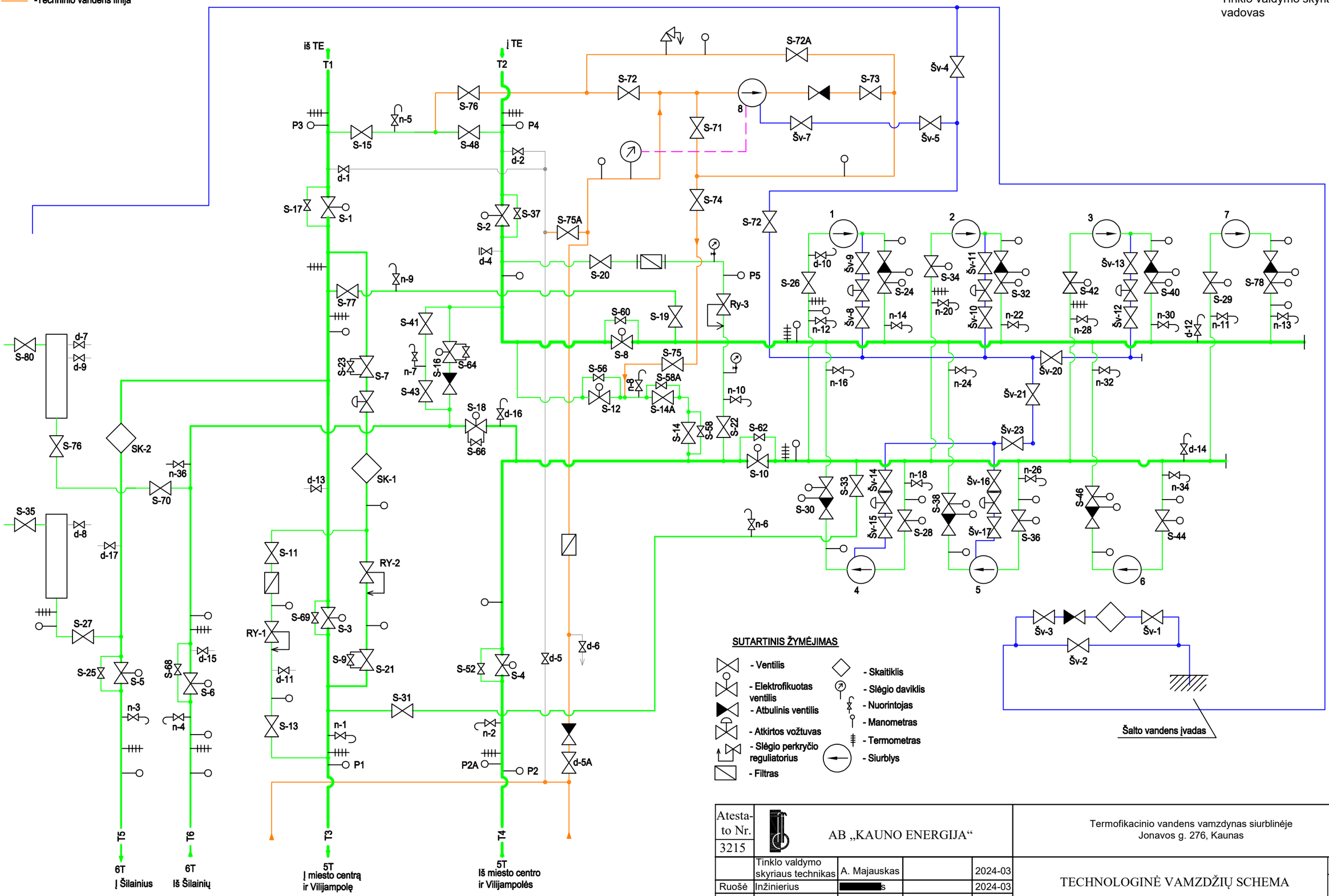

SUTARTINIS ŽYMĖJIMAS

- Ventilis
- Elektrofikuotas ventilis
- Atbulinis ventilis
- Atkirtos vožtuvas
- Slėgio perkryčio reguliatorius
- Filtras
- Skaitiklis
- Slėgio daviklis
- Nuorintojas
- Manometras
- Termometras
- Siurblys

Atesta-to Nr. 3215	AB „KAUNO ENERGIJA“				Termofikacinio vandens vamzdynas siurblinėje Jonavos g. 276, Kaunas	
	Tinklo valdymo skyriaus technikas	A. Majauskas		2024-03	TECHNOLOGINĖ VAMZDŽIŲ SCHEMA	Laida 0
Ruošė	Inžinierius	[redacted]s		2024-03		
Etapas TP	AB „KAUNO ENERGIJA“				Termofikacinio vandens vamzdynas siurblinėje Jonavos g. 276, Kaunas	Lapas 1 / Lapų 1

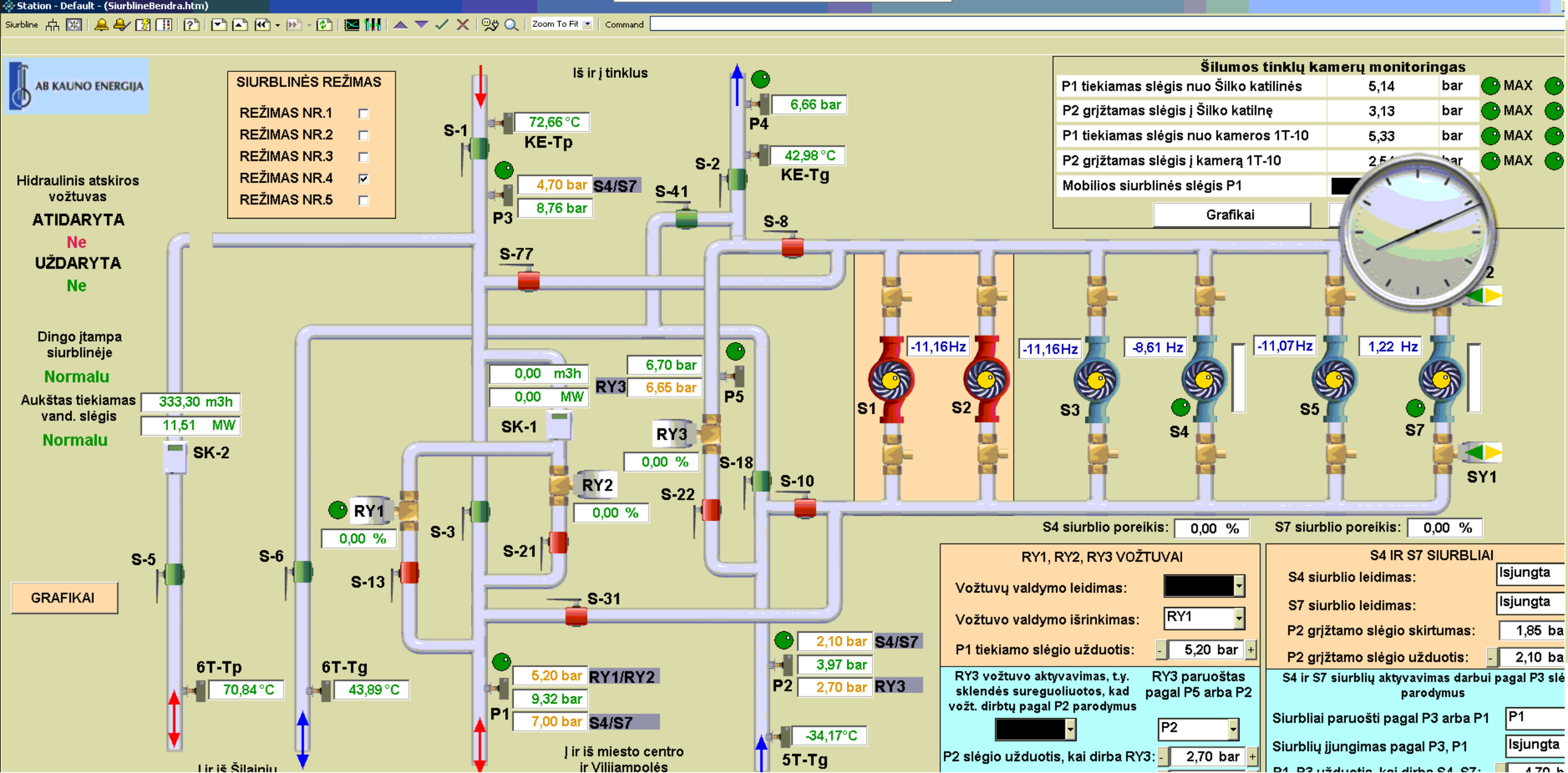
Station - Default - (SiurblineBendra.htm)
Siurbline
Zoom To Fit
Command
AB KAUNO ENERGIJA
SIURBLINĖS REŽIMAS
REŽIMAS NR.1
REŽIMAS NR.2
REŽIMAS NR.3
REŽIMAS NR.4
REŽIMAS NR.5
Iš ir į tinklus
S-1
72,66 °C
KE-Tp
4,70 bar S4/S7
8,76 bar
P3
S-41
S-2
6,66 bar
P4
42,98 °C
KE-Tg
S-8
S-77
Hidraulinis atskiros vožtuvas
ATIDARYTA
Ne
UŽDARYTA
Ne
Dingo įtampa siurblinėje
Normalu
Aukštas tiekiamas vand. slėgis
333,30 m3h
11,51 MW
Normalu
SK-2
0,00 m3h
0,00 MW
SK-1
6,70 bar
RY3
6,65 bar
P5
RY3
0,00 %
S-18
S-10
S-22
RY2
0,00 %
RY1
0,00 %
S-3
S-21
S-6
S-5
S-13
S-31
GRAFIKAI
6T-Tp
70,84 °C
6T-Tg
43,89 °C
5,20 bar RY1/RY2
9,32 bar
7,00 bar S4/S7
P1
2,10 bar S4/S7
3,97 bar
2,70 bar RY3
P2
-34,17°C
5T-Tg
Į ir iš miesto centro ir Vilijampolės
Šilumos tinklų kamerų monitoringas
P1 tiekiamas slėgis nuo Šilko katilinės 5,14 bar MAX
P2 grįžtamas slėgis į Šilko katilnę 3,13 bar MAX
P1 tiekiamas slėgis nuo kameros 1T-10 5,33 bar MAX
P2 grįžtamas slėgis į kamerą 1T-10 MAX
Mobilios siurblinės slėgis P1
Grafikai
-11,16Hz
-11,16Hz
-8,61 Hz
-11,07Hz
1,22 Hz
S1
S2
S3
S4
S5
S7
SY1
S4 siurblio poreikis: 0,00 %
S7 siurblio poreikis: 0,00 %
RY1, RY2, RY3 VOŽTUVAI
Vožtuvų valdymo leidimas:
Vožtuvo valdymo išrinkimas: RY1
P1 tiekiamo slėgio užduotis: 5,20 bar
RY3 vožtuvo aktyvavimas, t.y. sklendės sureguoliuotos, kad vožt. dirbtų pagal P2 parodymus
RY3 paruoštas pagal P5 arba P2
P2
P2 slėgio užduotis, kai dirba RY3: 2,70 bar
S4 IR S7 SIURBLIAI
S4 siurblio leidimas: Isjungta
S7 siurblio leidimas: Isjungta
P2 grįžtamo slėgio skirtumas: 1,85 ba
P2 grįžtamo slėgio užduotis: 2,10 ba
S4 ir S7 siurblių aktyvavimas darbui pagal P3 slė parodymus
Siurbliai paruošti pagal P3 arba P1 P1
Siurblių įjungimas pagal P3, P1 Isjungta

Jonavos g. siurblinė

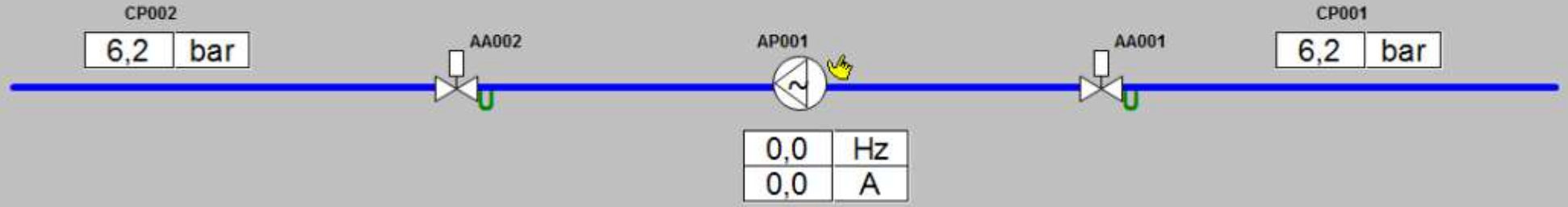

Pjūvis 1-1

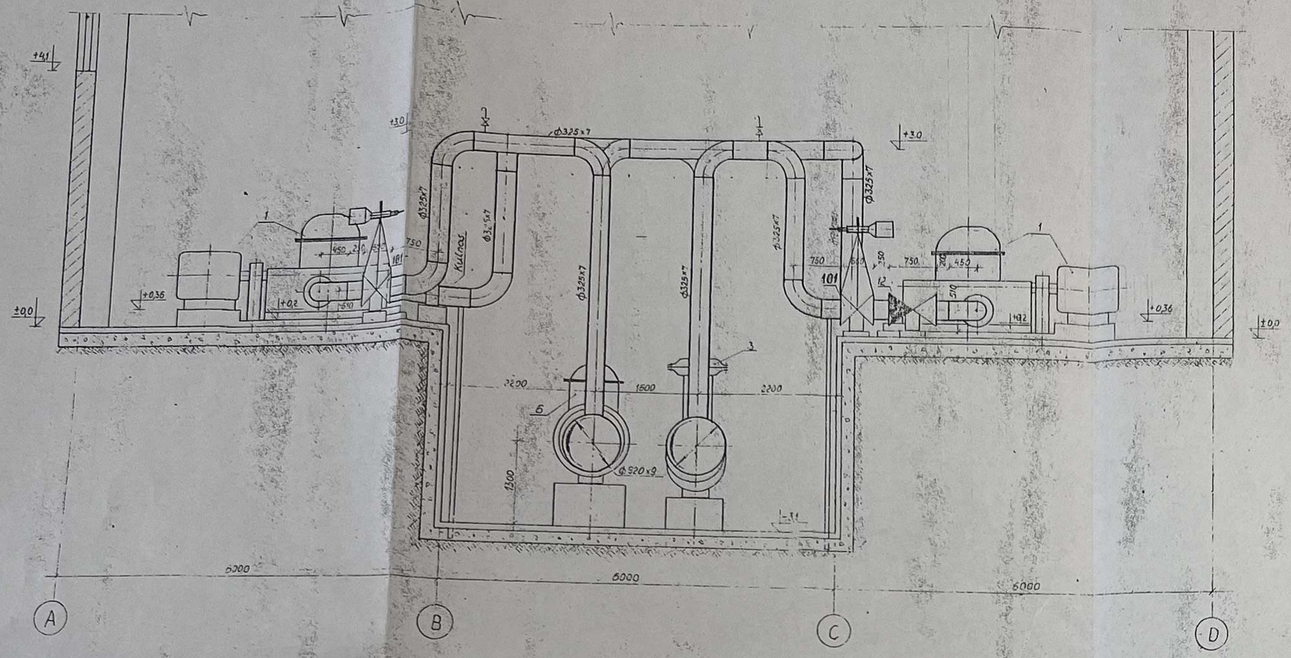

Pjūvis 2-2

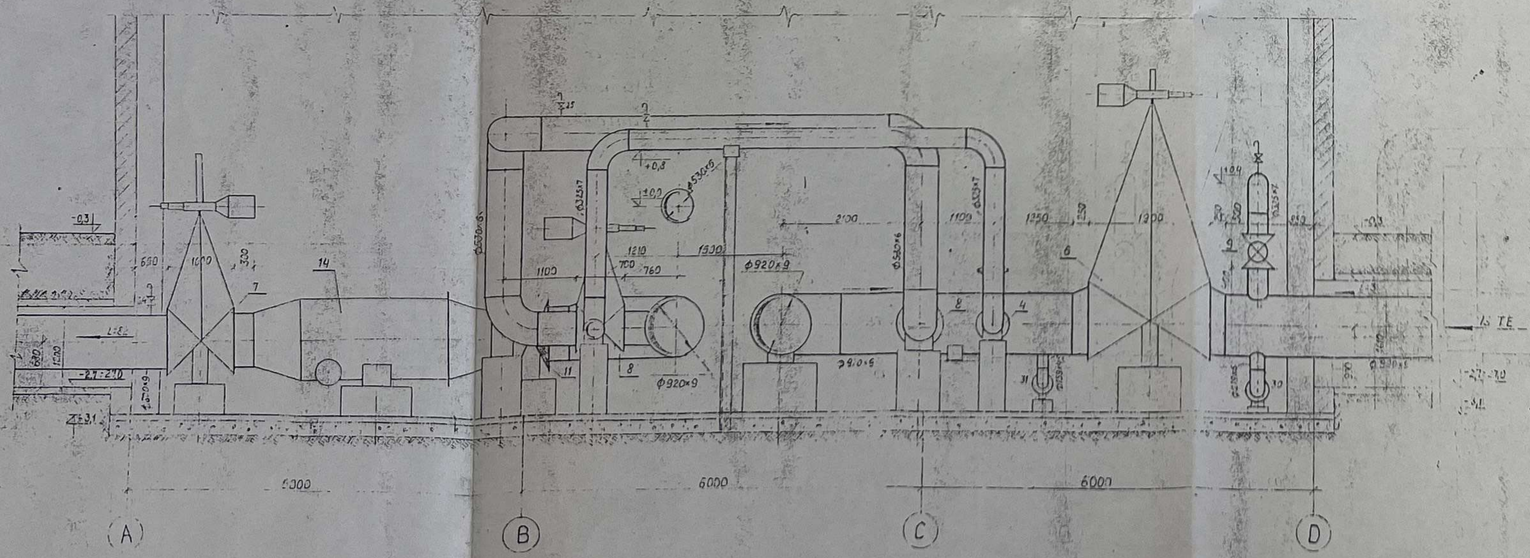

Pjūvis 3-3

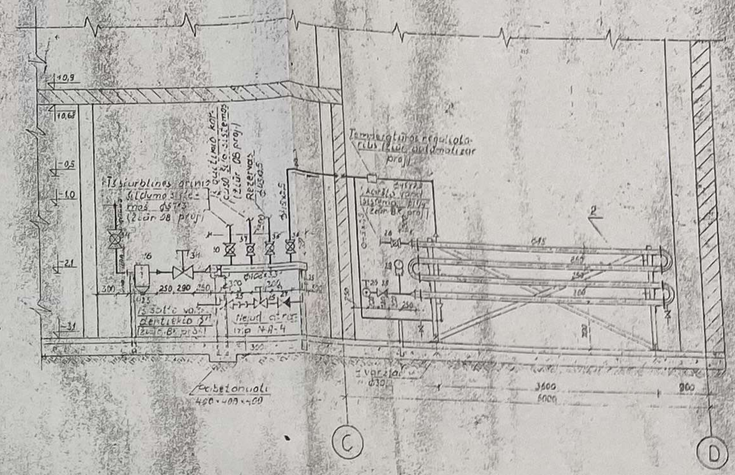

Pastabos

1. Pamatus po šiurbliais atramas po vamzdžiais ir įrenginiais, jų aukščius ir išmatavimus žiūr. statybinėje projekto dalyje.
2. Vamzdžių, ašaka, d=500, 300, 200 ir 150 prijungimus vykdyti su antdėklais.

VYKDYMUI
Kauno Siluminių Tinklų
Vyriausiasis Inžinierius
[redacted]
19 __ m. ____ mėn. __ d.

PARAŠAS	PAVARDĖ	PARAŠAS	DATA
Vyr. inž.	Jurkuvėnas	[redacted]	
Skyriaus	Astrauskas		
Tech. vad.	Velgytis		
Grupės vad.	Jasinskaitė		
Tikrino	Jonaitienė		
Projektu.	Kolesnikovas		

5602.01-TG

Šiurblinė A. Meškupo gatvėje Kaune

STADIJA	LAPAS	LAPŲ
TP	8	

Pagrindinis korpusas

Pjūviai 1-1, 2-2 ir 3-3. M1:50

13 TE

Išleidimo šulinys ø1000
Dugno alt. -3,51 žr. sta-tyb. proj. dal.4

Aptarnavimo aikštelė 1000x700

Aptarnavimo aikš-telė 1000x700

Vieta ausinimo siurbliams (žiūr. BK proj.)

Aptarnavimo aikš-telė

Aptarnavimo aikš-telė

Aptarnavimo aikš-telė

Aptarnavimo aikš-telė 1200x700

Aptarnavimo aikš-telė 1500x700

Aptarnavimo aikš-telė 1200x700

Trapas (žiūr. BK proj.)

Trapas (žiūr. BK proj.)

Trapas (žiūr. BK proj.)

Trapas (žiūr. BK proj.)

Avarinių medžiagų sandėlis

Mechaninės dirb. tuvės

Transformatorinė

Vieta siurbliui (perspektyvai)

Vieta siurbliui (perspektyvai)

Kulnas

Budinčio vandens dymo sulto patalpa

Laikinoji atrama

Laikinoji atrama

Laikinoji atrama

AB „Kauno energija“
Raudondvario pl. 84
LT-47179 Kaunas

Tel. 8 800 11011
El. p. info@kaunoenergija.lt
www.kaunoenergija.lt

TVIRTINU
AB „Kauno energija“
Technikos direktorius
[redacted]
2025 m.

JONAVOS G. SIURBLINĖS DARBO REŽIMAS NEŠILDYMO SEZONO METU DIRBANT SLĖGIO REGULIATORIUI RY1 (1 REŽIMAS)

1. **Tikslas:** užtikrinti Centro, Vilijampolės ir Šilainių mikrorajonams reikiamų parametrų ir reikiamo kiekio termofikacinio vandens tiekimą.

2. **Jonavos g. siurblinės (toliau – JS) sklendžių, reguliatorių ir siurblių padėtys:**

2.1. atidarytos sklendės S-1, S-2, S-4, S-5, S-6, S-7, S-8, S-10, S-11, S-13, S-16, S-41, S-43;

2.2. uždarytos sklendės S-3, S-9, S-12, S-14, S-15, S-18, S-19, S-20, S-21, S-22, S-31, S-33, S-48, S-77;

2.3. apsauginis vožtuvas V-1 atidarytas, nustatytas jo suveikimo slėgis 5T magistralės grįžtamoje linijoje $P_2 = 4$ bar.

2.4. dirba slėgio reguliatorius RY1, nustatytas slėgis 5T magistralėje į Vilijampolę ir Centrą $P_1 \sim 4,5$ bar. Reguliatoriaus įjungimas, valdymas ir parametrų nustatymas atliekamas iš Tinklo valdymo skyriaus dispečerinės, nustatymai atliekami naudojantis Jonavos g. siurblinės Honeywell SymmetrE SCADA programine įranga. Reguliatorius gali dirbti rankiniame arba automatiniame režime;

2.5. dirba perpumpavimo siurblys Nr. 7 arba Nr. 6 (rezerve perpumpavimo siurblys Nr. 3). Perpumpavimo siurblių darbo režimus nustato Tinklo valdymo skyriaus budintis dispečeris. Perpumpavimo siurbliai palaiko grįžtamą slėgį 5T magistralėje į Centrą ir Vilijampolę $P_2 \sim 2,2$ bar. Pagrindinis perpumpavimo siurblys Nr. 6, kuris įjungiamas iš Tinklo valdymo skyriaus. Siurbliai Nr. 7 ir Nr. 3 rezerviniai. Siurblys Nr. 6 įjungiamas iš Tinklo valdymo skyriaus, jam neišlaikant slėgio siurblys Nr. 7 arba Nr. 3 turi būti įjungiamas iš Tinklo valdymo skyriaus. Siurbliai Nr. 3, Nr. 6 ir Nr. 7 gali dirbti rankiniame arba automatiniame režime.

3. JS darbo režimo slėgiai:

3.1. 5T magistralėje į Šilainių, Centro ir Vilijampolės rajonus: $P_1 \sim 4,5$ bar, $P_2 \sim 2,2$ bar.

Tinklo valdymo skyriaus vadovas [redacted]

Tinklo valdymo skyriaus operatyvinės grupės vadovas [redacted]

Tinklo valdymo skyriaus operatyvinės grupės vadovas

Tinklo valdymo skyriaus technikas

AB „Kauno energija“
Raudondvario pl. 84
LT-47179 Kaunas

Tel. 8 800 11011
El. p. info@kaunoenergija.lt
www.kaunoenergija.lt

TVIRTINU
AB „Kauno energija“
Technikos direktorius
[redacted]
2025 m.

JONAVOS G. SIURBLINĖS DARBO REŽIMAS NEŠILDYMO SEZONO METU DIRBANT SLĖGIO REGULIATORIUI RY2 (2 REŽIMAS)

1. **Tikslas:** užtikrinti Centro, Vilijampolės ir Šilainių mikrorajonams reikiamų parametrų ir reikiamo kiekio termofikacinio vandens tiekimą.

2. **Jonavos g. siurblinės (toliau – JS) sklendžių, reguliatorių ir siurblių padėtys:**

2.1. atidarytos sklendės S-1, S-2, S-4, S-5, S-6, S-7, S-8, S-9; S-10, S-16, S-41, S-43;

2.2. uždarytos sklendės S-3, S-9, S-11, S-12, S-13, S-14, S-15, S-18, S-19, S-20, S-21, S-22, S-31, S-33, S-48, S-77;

2.3. apsauginis vožtuvas V-1 atidarytas, nustatytas jo suveikimo slėgis 5T magistralės grįžtamoje linijoje $P_2 = 4$ bar.

2.4. dirba slėgio reguliatorius RY2, nustatytas slėgis 5T magistralėje į Vilijampolę ir Centrą $P_1 \sim 4,5$ bar. Reguliatoriaus įjungimas, valdymas ir parametrų nustatymas atliekamas iš Tinklo valdymo skyriaus dispečerinės, nustatymai atliekami naudojantis Jonavos g. siurblinės Honeywell SymmetrE SCADA programine įranga. Reguliatorius gali dirbti rankiniame arba automatiniame režime;

2.5. dirba perpumpavimo siurblys Nr. 7 arba Nr. 6 (rezerve perpumpavimo siurblys Nr. 3). Perpumpavimo siurblių darbo režimus nustato Tinklo valdymo skyriaus budintis dispečeris. Perpumpavimo siurbliai palaiko grįžtamą slėgį 5T magistralėje į Centrą ir Vilijampolę $P_2 \sim 2,2$ bar. Pagrindinis perpumpavimo siurblys Nr. 6, kuris įjungiamas iš Tinklo valdymo skyriaus. Siurbliai Nr. 7 ir Nr. 3 rezerviniai. Siurblys Nr. 6 įjungiamas iš Tinklo valdymo skyriaus, jam neišlaikant slėgio siurblys Nr. 7 arba Nr. 3 turi būti įjungiamas iš Tinklo valdymo skyriaus. Siurbliai Nr. 3, Nr. 6 ir Nr. 7 gali dirbti rankiniame arba automatiniame režime.

3. JS darbo režimo slėgiai:

3.1. 5T magistralėje į Šilainių, Centro ir Vilijampolės rajonus: $P_1 \sim 4,5$ bar, $P_2 \sim 2,2$ bar.

Tinklo valdymo skyriaus vadovas

Tinklo valdymo skyriaus operatyvinės grupės vadovas

Tinklo valdymo skyriaus techninės grupės vadovas

Tinklo valdymo skyriaus technikas

[redacted]

AB „Kauno energija“
Raudondvario pl. 84
LT-47179 Kaunas

Tel. 8 800 11011
El. p. info@kaunoenergija.lt
www.kaunoenergija.lt

TVIRTINU
AB „Kauno energija“
Technikos direktorius
[redacted]
2025 m.

JONAVOS G. SIURBLINĖS DARBO REŽIMAS NEŠILDYMO SEZONO METU DIRBANT SLĖGIO REGULIATORIUI RY1 (3 REŽIMAS)

1. **Tikslas:** užtikrinti Šilainių ir Vilijampolės mikrorajonams reikiamų parametrų ir reikiamo kiekio termofikacinio vandens tiekimą.

2. **Jonavos g. siurblinės (toliau – JS) sklendžių, reguliatorių ir siurblių padėtys:**

2.1. atidarytos sklendės S-1, S-2, S-3, S-4, S-5, S-6, S-12, S-14, S-16, S-18;

2.2. uždarytos sklendės S-7, S-8, S-9, S-10, S-11, S-13, S-15, S-20, S-22, S-31, S-33, S-48;

2.3. apsauginis atkirtos vožtuvas V-1, reguliatoriai RY1, RY2, RY3 ir perpumpavimo siurbliai atjungti;

3. JS darbo režimo slėgiai:

3.1. 5T magistralėje į Šilainių ir Vilijampolės mikrorajonus: $P_1 \sim 10$ bar, $P_2 \sim 7$ bar.

Tinklo valdymo skyriaus vadovas

Tinklo valdymo skyriaus operatyvinės grupės vadovas

Tinklo valdymo skyriaus operatyvinės grupės vadovas

Tinklo valdymo skyriaus technikas

[redacted]

AB „Kauno energija“
Raudondvario pl. 84
LT-47179 Kaunas

Tel. 8 800 11011
El. p. info@kaunoenergija.lt
www.kaunoenergija.lt

TVIRTINU
AB „Kauno energija“
Technikos direktorius
[redacted]
2025 m.

JONAVOS G. SIURBLINĖS DARBO REŽIMAS NEŠILDYMO SEZONO METU DIRBANT SLĖGIO REGULIATORIUI RY3 (4 REŽIMAS)

1. **Tikslas:** užtikrinti reikiamų parametrų ir reikiamo kiekio termofikacinio vandens tiekimą iš Ekopartnerio, Pergalės, Šilko, ir Inkaro katilinių per Jonavos g. siurblinę (toliau – JS) į Dainavos, Šilainių rajoną.

2. **JS sklendžių, reguliatorių ir siurblių padėtis:**

2.1. atidarytos sklendės S-1, S-2, S-4, S-5, S-6, S-16, S-19, S-20, S-22, S-31, S-33, S-41, S-43, S-77;

2.2. uždarytos sklendės S-3, S-7, S-8, S-10, S-11, S-12, S-13, S-14, S-15, S-18, S-21, S-48.

2.3. apsauginis atkirtos vožtuvas V-1, reguliatoriai RY1, RY2 išjungti;

2.4. dirba slėgio reguliatorius RY3;

2.5. Reguliatoriaus įjungimas, valdymas ir parametrų nustatymas atliekamas iš Tinklo valdymo skyriaus dispečerinės, nustatymai atliekami naudojantis Jonavos g. siurblinės Honeywell SymmetrE SCADA programine įranga. Reguliatorius gali dirbti rankiniame arba automatiniame režime. Reguliatorius RY-3 sumontuotas grįžtamoje 5T linijoje tarp sklendžių S-20 ir S-22. Nustatytas grįžtamas slėgis 5T magistralėje į Vilijampolės ir Centro mikrorajonus pagal $P_2 \sim 2.8$ bar;

2.6. Termofikacinio vandens tiekimui į Dainavos ir (ar) Šilainių rajoną dirba perpumpavimo siurblys Nr. 6 (rezerve perpumpavimo siurblys Nr. 7). Perpumpavimo siurblio darbo režimus nustato Tinklo valdymo skyriaus budintis dispečeris. Perpumpavimo siurblys Nr. 6 palaiko tiekiamą slėgį 5T magistralėje į Dainavos rajoną nustatant $P_1 \sim 8$ bar. Pagrindinis perpumpavimo siurblys Nr. 6, įjungiamas ir valdomas iš Tinklo valdymo skyriaus dispečerinės, nustatymai atliekami naudojantis Jonavos g. siurblinės SCADA. Siurblys Nr. 7 valdomas Honeywell Symmetre SCADA programine įranga. Perpumpavimo siurbliai Nr. 6 ir Nr. 7 gali dirbti rankiniame arba automatiniame režime.

3. JS darbo režimo slėgiai:

3.1. 5T magistralėje į Centro ir Vilijampolės rajonus: $P_1 \sim 4{,}5$ bar, $P_2 \sim 2{,}8$ bar;

3.2. 5T magistralėje į Dainavos rajoną $P_1 \sim 8$ bar, $P_2 \sim 6$ bar;

3.3. 6T magistralėje į Šilainius: $P_1 \sim 8$ bar, $P_2 \sim 6$ bar.

Tinklo valdymo skyriaus vadovas

Tinklo valdymo skyriaus operatyvinės grupės vadovas

Tinklo valdymo skyriaus operatyvinės grupės vadovas

Tinklo valdymo skyriaus technikas

[redacted]

AB „Energijos skirstymo operatorius“

Parengta: 2026-07-03,
Galioja iki: 2027-07-03

ELEKTROS ĮRENGINIŲ LEISTINOSIOS NAUDOTI GALIOS MAŽINIMO SĄLYGOS NR. MAZ26-44517

Klientas: AB "KAUNO ENERGIJA"
Kliento kontaktiniai duomenys: Raudondvario pl. 84, Kaunas, Kauno m. sav., [redacted],
[redacted]t
Objekto pavadinimas: SIURBLINĖ
Objekto adresas: Jonavos g. 276, Kaunas, Kauno m. sav.
Investicinio projekto Nr.: E1N22644517

Kliento prijungimo objekto duomenys:

	Mato vnt.	Leistina naudoti galia	Atvado tipas (trifazis/vienfazis)
Esama leistina naudoti galia	kW	1675	Trifazis
Nauja leistina naudoti galia	kW	-1175	Trifazis
Visa leistina naudoti galia	**kW**	**500**	**Trifazis**
Komercinės apskaitos spintos spalva:			

Generacija pagal šaltinį

Generacijos šaltinis	Esama įrengtoji galia, kW	Nauja įrengtoji galia, kW	Suminė įrengtoji galia, kW	Esamas gamybos įrenginių didžiausias pajėgumas (Pmax), kW	Naujas gamybos įrenginių didžiausias pajėgumas (Pmax), kW	Suminis gamybos įrenginių didžiausias pajėgumas (Pmax), kW
Saulė	63,99	0	63,99	63,99	0	63,99
Kaupimo įrenginys	100	0	100	100	0	100

Ribojimai per objektą

Objekto ribojimo tipas	Suminė leistina generuoti galia, kW	Ribojama leistina generuoti galia, kW	Maksimali neribojama leistina galia, kW
Balansinis (Litgrid)	60	60	0
Techninis (Litgrid)	60	60	0

Ribojimai per generacijos šaltinį

Generacijos šaltinis	Ribojimo tipas	Suminė įrengtoji galia, kW	Ribojama įrengtoji galia, kW	Maksimali neribojama įrengtoji galia, kW
Kaupimo įrenginys	Balansinis (Litgrid)	100	100	0

AB „Energijos skirstymo operatorius“
Laisvės pr. 10,
04215 Vilnius, Lietuva.
El. p. info@eso.lt
www.eso.lt

Klientų aptarnavimo tel. +370 660 01 852*
Nemokama elektros sutrikimų linija 1852
Nemokama dujų tiekimo sutrikimo linija 1804
*ilgasis numeris apmokestinamas pagal kliento ryšio operatoriaus plano įkainius

Bendrovės kodas 304151376
PVM mokėtojo kodas LT100009860612
Registrų tvarkytojas VĮ Registrų Centras
E. pristatymas 304151376

Bendrovė tvarko Jūsų asmens duomenis tik teisės aktuose apibrėžtais teisėtais pagrindais. detalesnė informacija apie Jūsų asmens duomenų tvarkymo sąlygas ir susijusias teises viešai skelbiama Bendrovės interneto svetainėje www.eso.lt

Kaupimo įrenginys	Techninis (Litgrid)	100	100	0

Ribojimų paaiškinimai:
Balansinis (Litgird) - leistinos generuoti galios ribojimai dėl elektros energetikos sistemos balanso (Litgrid) - elektrinės, prijungtos su šiais ribojimais, gali generuoti elektros energiją tik tuo metu, kai Lietuvos energetikos sistemoje pagaminta elektros energija nepasiekia nustatytos maksimalios leistinos ribos.
Kaupiklių draugiškas - ribojimas pagal kintančią generavimo ir (ar) vartojimo galią - prijungus kaupimo įrenginį su šiuo ribojimu, klientas prisiima įsipareigojimą, kad objektas, kuriame yra kaupimo įrenginys, sumažins atiduodamą į elektros tinklus elektros energijos galią, kai kyla rizika, kad transformatoriaus pastotės galios transformatorius bus perkrautas dėl generacijos pertekliaus arba atvirkščiai - kuomet bus vartojama daug elektros energijos.
Techninis (Litgrid) - leistinos generuoti galios ribojimai, susiję su perdavimo elektros tinklų techninio pralaidumo galimybėmis - ribojimai, taikomi dėl vėjo, saulės energijos ir kaupimo įrenginių generacijos sutapties negalimumo ir (ar) dėl kitų perdavimo elektros tinklų pralaidumų trūkumo. Tinklų naudotojas ir ESO susitaria, kad šie ribojimai gali viršyti Elektros energetikos įstatyme nurodytas laikino elektros energijos persiuntimo nutraukimo ar ribojimo laiko ribas.
Techninis (ESO) - ribojimai, susiję su skirstomųjų elektros tinklų techninio pralaidumo galimybėmis - ribojimai, taikomi dėl skirstomųjų tinklų pralaidumo nepakankamumo dėl N-1 kriterijaus galios transformatoriui taikymo, arba, poreikio atlikti skirstomųjų ir (ar) perdavimo tinklų priežiūrą (įskaitant šių elektros tinklų rekonstrukciją) ar tinklų naudotojų prijungimą prie skirstomųjų ir (ar) perdavimo tinklų, dėl avarijų, gedimų, sutrikimų bei kitų priežasčių. Tinklų naudotojas ir ESO susitaria, kad šie ribojimai gali viršyti Elektros energetikos įstatyme nurodytas laikino elektros energijos persiuntimo nutraukimo ar ribojimo laiko ribas.

1. Šios sąlygos išduodamos Kliento objekto esančio Jonavos g. 276, Kaunas, Kauno m. sav., leistinosios naudoti galios mažinimui.

2. Nuosavybės ir turto eksploatavimo riba nustatoma Elektros tinklų nuosavybės riba nustatyta: transformatorinėje (TR) ant galios transformatoriaus 0,4 kV jungčių į savininko objekto elektros įrenginius prijungimo gnybtų

3. Kliento veiksmai įgyvendinant Objekto leistinosios naudoti galios mąžinimą:
3.1. Pasirinkite ir užsisakykite reikiamą kvalifikaciją turinčią įmonę/elektriką (kvalifikaciją turinčią įmonę/elektriką galite pasirinkti savarankiškai arba iš Bendrovės pateikiamo partnerių sąrašo www.eso.lt/lt/namams/elektra/paslaugos_1723/varzu-matavimas), kuri (-s) atliks Jūsų vidaus elektros instaliacijos (toliau - įvado) iki nuosavybės ribos su Bendrove įrengimą/patikrinimą. Kaip turi būti paruoštas elektros įvadas, rasite www.eso.lt/lt/eso-partneriams/elektros-partneriams/sutarciu-valdyma/techniniai-reikalavimai/projektu-techniniai-reikalavimai, pavadinimu „1. 3 Elektros apskaitų įrenginių įrengimo atmintinė (ESO ir kliento rangovams)“. Atsižvelgiant ar lokaliame elektros tinkle ir jų technologiniuose įrenginiuose reikalinga/nereikalinga atlikti pertvarkymą, atlikite veiksmus sekančiai pagal 3.2.1 arba 3.2.2 punktus:
3.1.1. kai lokaliame elektros tinkle ir jų technologiniuose įrenginiuose yra numatoma atlikti pokyčius, kuriu pagrindu keistųsi lokalaus elektros tinklo schema - užsisakykite elektros tinklo įvertinimo pažymą iš Valstybinės energetikos reguliavimo tarybos (toliau - VERT) ir pateikite Bendrovei www.eso.lt/paraiskos/rangovu-aktu-pateikimas/1. Pateikus Bendrovei VERT pažymą, susipažinkite su prijungimo paslaugos sutartimi ir sumokėkite įmoką. Atlikti apmokėjimą galite prisijungę Bendrovės savitarnoje www.eso.lt/savitarna, skiltyje „Paraiškos“;
3.1.2. kai lokaliame elektros tinkle ir jų technologiniuose įrenginiuose nėra numatoma atlikti pokyčius, kuriu pagrindu keistųsi lokalaus elektros tinklo schema - susipažinkite su prijungimo paslaugos sutartimi ir sumokėkite įmoką, taip patvirtinant, kad objekto lokalaus elektros tinklo schema atliekant leistinos naudoti galios mažinimą nepakis. Atlikti apmokėjimą galite prisijungę Bendrovės savitarnoje www.eso.lt/savitarna, skiltyje „Paraiškos“.
3.2. Elektros įrenginių prijungimui turite parengti supaprastintą elektros tinklo (nuo nuosavybės ir turto eksploatavimo ribos su Bendrove) projektą (schemą - planą) ir suderinti su Bendrove bei kitomis suinteresuotomis pusėmis (įstaigomis, organizacijomis, asmenimis). Projekte (schemoje - plane) turi

Bendrovė tvarko Jūsų asmens duomenis tik teisės aktuose apibrėžtais teisėtais pagrindais. detalesnė informacija apie Jūsų asmens duomenų tvarkymo sąlygas ir susijusias teises viešai skelbiama Bendrovės interneto svetainėje www.eso.lt

būti nurodyta abonentinė elektros tinklo dalis su prijungiamo tinklo apsaugančiais elementais, įrenginiais bei prijungiamais laidininkais (nurodant laidininko tipą, skerspjūvį bei ilgį) iki abonentinės apskaitos spintos, kurioje bus įrengtas Bendrovės elektros apskaitos prietaisas. Jeigu nuosavybės ir turto eksploatavimo riba su Bendrove numatoma vidutinės įtampos tinkle, papildomai turi būti nurodyti įrenginiai, kuriais gali būti komutuojamas Bendrovės skirstomasis elektros tinklas. Projektas (schema - planas) turi būti parengtas vadovaujantis Elektros įrenginių įrengimo taisyklėmis. Dėl projekto (schemos - plano) parengimo galite kreiptis į reikiamą kvalifikaciją turinčias projektavimo įmones. Parengus projektą (skaitmeninę versiją), jį pateikite www.eso.lt/lt/eso-partneriams/elektros-partneriams/dokumentu-pateikimas.

3.3. Svarbi informacija:

3.3.1. Elektros energijos tiekimo kokybė prisijungimo taške bus užtikrinama vadovaujantis Lietuvos standarto LST EN 50160 nuostatomis. Standarto apžvalga yra pateikiama www.eso.lt/lt/verslui/elektra_99/ka-daryti-dingus-elektrai-ar-pastebejus-itampos-svyravima/itampos-svyravimai/itampos-svyravimo-priezastys-ir-tipai.
3.3.2. Klientui ir Bendrovei įvykdžius prijungimo paslaugos sutarties sąlygas leistinos naudoti galios mažinimui, sumažintos leistinos naudoti galios dedamoji bus taikoma nuo kitos kalendorinės dienos.
3.3.3. Pasikeitus poreikiui, Bendrovės savitarnoje www.eso.lt/savitarna pateikite naują paraišką. Bendrovė gavusi naują paraišką parengs ir išduos naujas prijungimo sąlygas.
3.3.4. Norėdami savo objekte atlikti elektros instaliacijos pertvarkymo darbus, kurių atlikimui reikės nuimti apskaitos prietaiso plombą, prieš fizinių darbų pradžią susijusią su plombų nuėmimu, turite informuoti Bendrovę tel. +370 660 01852. Užbaigus visus elektros instaliacijos pertvarkymo darbus, turite pakartotinai informuoti telefonu, kad Bendrovės darbuotojai apskaitos prietaisą užplombuotų. Daugiau informacijos skaitykite www.eso.lt/lt/namams/elektra/skaitikliai-ju-prieziura-ir-tikrinimas/skaitikliu-prieziura/kaip-nuimti-ir-uzdeti-plomba.
3.3.5. Norint prie vidaus elektros instaliacijos, prisijungti rezervinį elektros energijos šaltinį prašome vadovautis Bendrovės tinklalapyje pateikiamomis rekomendacijomis, plačiau skaitykite www.eso.lt/lt/verslui/elektra_99/ka-daryti-dingus-elektrai-ar-pastebejus-itampos-svyravima/rekomendacijos-rezervinio-saltinio-isirengimui.
3.3.6. Kviečiame susipažinti su Bendrovės elektros tinklo investicinių projektų žemėlapiu, kuriame rasite informaciją apie planuojamus rekonstruoti valdymo sistemų, pastočių ir elektros linijų rekonstrukcijos projektus. Norėdami peržiūrėti numatomas investicijas, apsilankykite: https://www.eso.lt/verslui/elektra/elektros-liniju-zemelapiai/elektros-liniju-investiciniu-projektu-zemelapis/3999#c1999.

4. AB „Energijos skirstymo operatorius“ tinkle reikalingi atlikti veiksmai įgyvendinant objekto prijungimą:

4.1. Esamoje transformatorinėje SP-205 (Kaunas) esančius galios transformatorius T-3; T-4, atjungti.
4.2. Esamus 1500/5 A srovės transformatorius ir įrengtus skaitiklius (Objekto Nr. 71224837) demontuoti.
4.3. Transformatorinės SP-205 (Kaunas) T-1;T-2 galios transformatorių 0,4 kV dalyje įrengti 500/5 A srovės transformatorius.
4.4. Atnaujinti kliento elektros energijos skaitiklio nustatymus.

5. Kita informacija

Bendrovė tvarko Jūsų asmens duomenis tik teisės aktuose apibrėžtais teisėtais pagrindais. detalesnė informacija apie Jūsų asmens duomenų tvarkymo sąlygas ir susijusias teises viešai skelbiama Bendrovės interneto svetainėje www.eso.lt

5.1. Elektros energijos prijungimo procesą galite stebėti AB „Energijos skirstymo operatorius“ savitarnos svetainėje, kurią rasite www.eso.lt, skiltyje.
Daugiau aktualios informacijos dėl elektros įrenginių prijungimo tolimesnių žingsnių bei kitų AB „Energijos skirstymo operatorius“ teikiamų paslaugų galite rasti www.eso.lt arba kilus papildomiems klausimams Jums gali padėti Jūsų asmeninis vadybininkas, kurio kontaktus rasite prisijungę prie savo paskyros savitarnos svetainėje, kurią rasite www.eso.lt.
Skambučiai apmokestinami pagal Jūsų pasirinkto ryšio operatoriaus taikomą tarifą ar mokėjimo planą.

Bendrovė tvarko Jūsų asmens duomenis tik teisės aktuose apibrėžtais teisėtais pagrindais. detalesnė informacija apie Jūsų asmens duomenų tvarkymo sąlygas ir susijusias teises viešai skelbiama Bendrovės interneto svetainėje www.eso.lt

LICENCIJUOTOS PROJEKTAVIMO PROGRAMINĖS ĮRANGOS SĄRAŠAS

Eil. Nr.	Projekto dalies pavadinimas	Programinės įrangos pavadinimas
1.	Bendroji dalis	Microsot Office; AutoCAD
2.	Šilumos gamybos ir tiekimo dalis	Microsot Office; AutoCAD; Autodesk Revit, Plant 3D
3.	Konstrukcijų dalis	Microsot Office; AutoCAD Autodesk Robot; Tekls Structures Geo5
4.	Elektrotechnikos dalis	Microsot Office; AutoCAD; , Autodesk Revit
5.	Procesų valdymo ir automatizacijos dalis	Microsot Office; AutoCAD; Autodesk Revit
6.	Procesų valdymo ir automatizacijos dalis	Microsot Office; AutoCAD; Autodesk Revit
7.	Skaičiuojamosios kainos nustatymo dalis	Microsot Office; Sistela